TECEspring

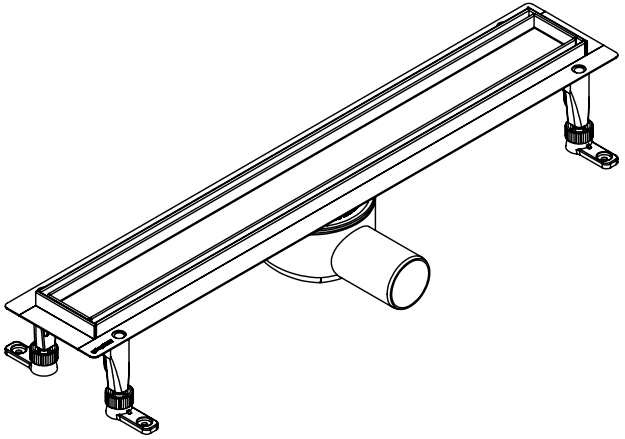

ИНСТРУКЦИЯ ПО МОНТАЖУ И ЭКСПЛУАТАЦИИ

Дренажный канал TECEspring linus

КОМПЛЕКТ ПОСТАВКИ

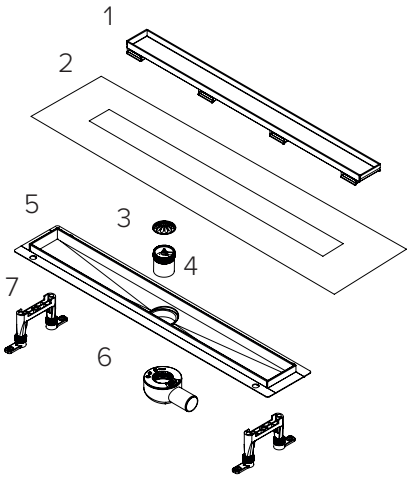

№	Наименование
1	Основа для плитки
2	Гидроизоляционная манжета
3	Решетка для волос
4	Стакан гидрозатвора с мембраной
5	Дренажный канал
6	Сифон DN 50
7	Комплект опор

ВАЖНАЯ ИНФОРМАЦИЯ

1. Придерживайтесь данной инструкции по монтажу. Производитель не несет ответственности за ущерб, возникший вследствие неправильной установки.
2. Перед окончательной фиксацией дренажного канала убедитесь в правильности его положения и высоты относительно уровня чистового пола.
3. Производитель оставляет за собой право на внесение изменений в спецификацию без предварительного предупреждения. Возможные изменения не влияют на особенности монтажа и нацелены на улучшение потребительских свойств продукта.
4. Перед заливанием стяжки необходимо проверить систему на протечки и нормальное функционирование всех компонентов.

Примечания:
Все размеры приведены в миллиметрах.

⚠ OKFF 0 = Уровень чистового пола
▽

ОСНОВНЫЕ РАЗМЕРЫ

(Единица измерения: мм)

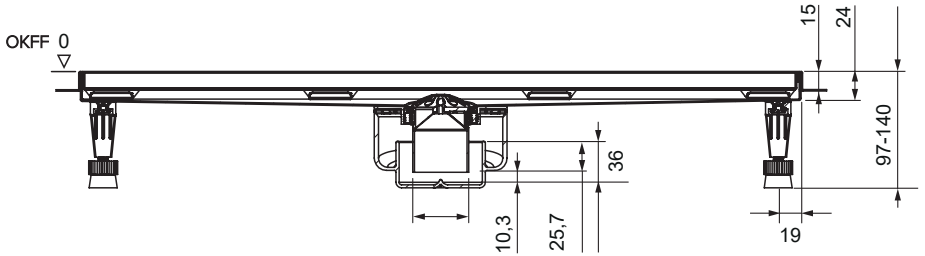

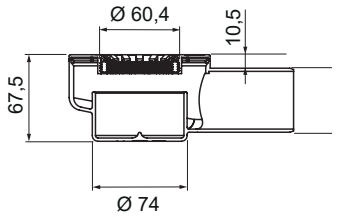

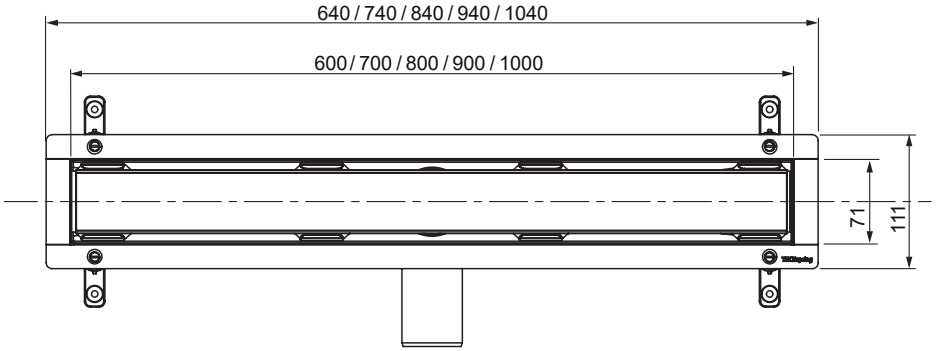

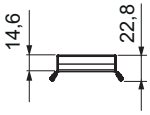

МОНТАЖ

1

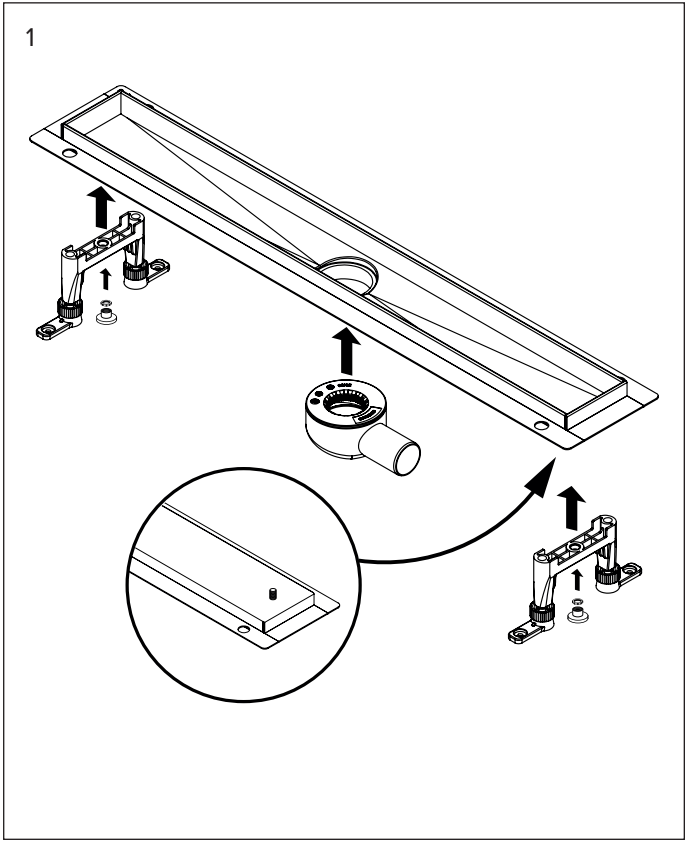

2

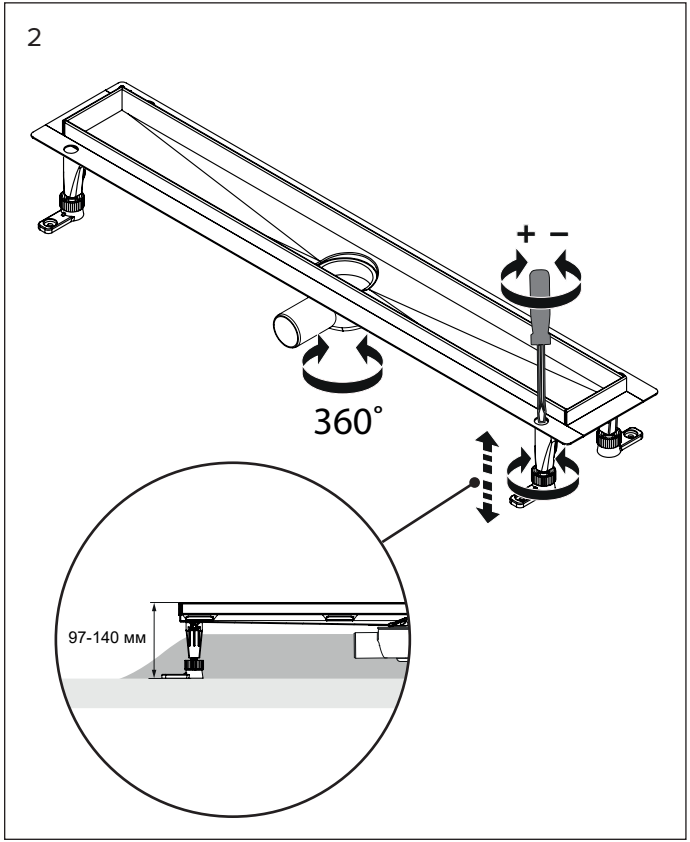

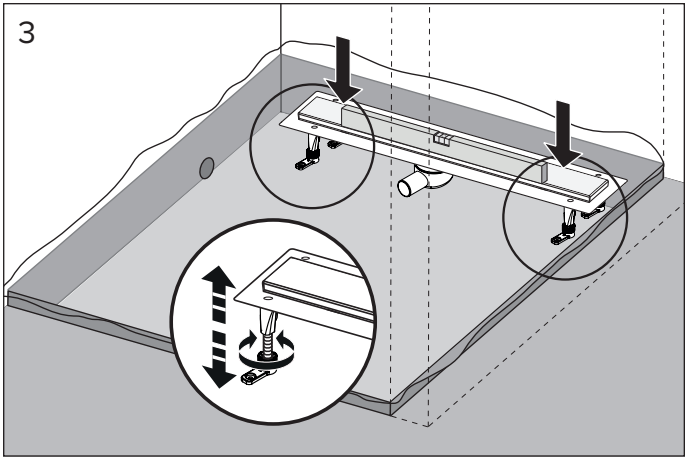
3

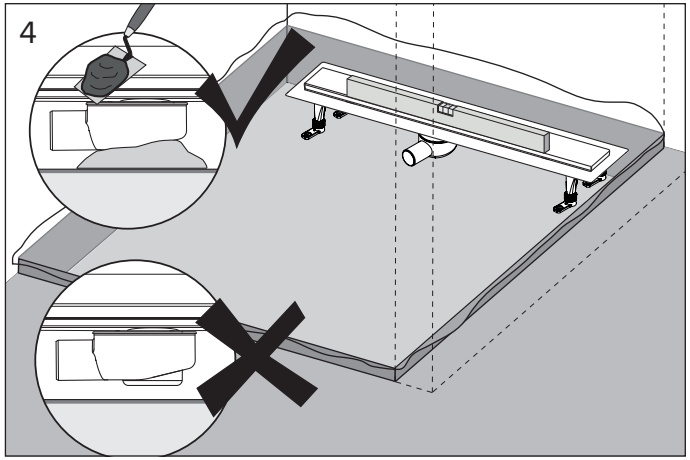
4

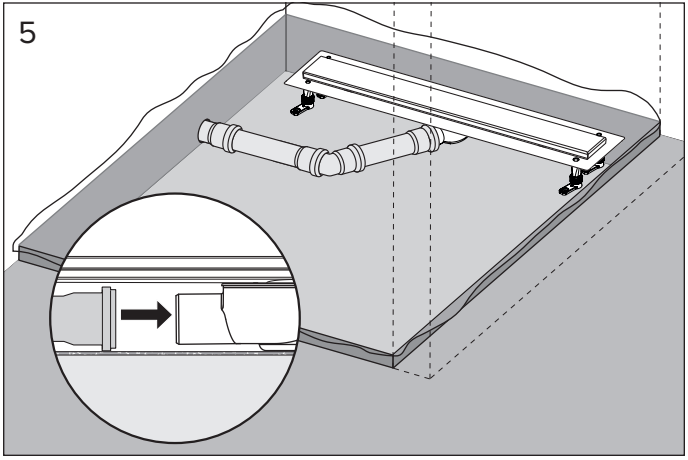
5

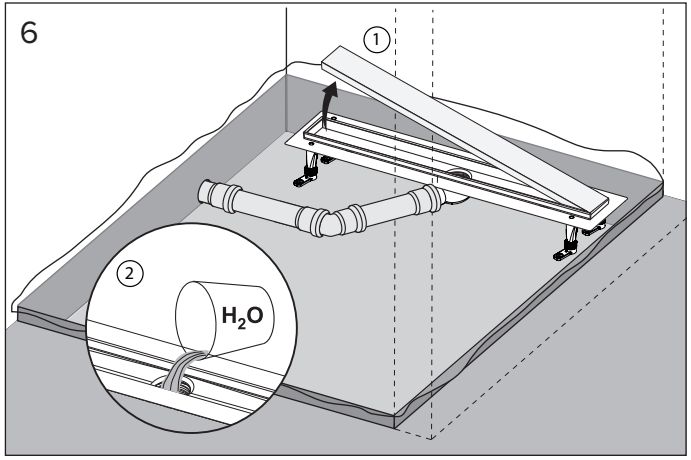
6
1
2
H2O

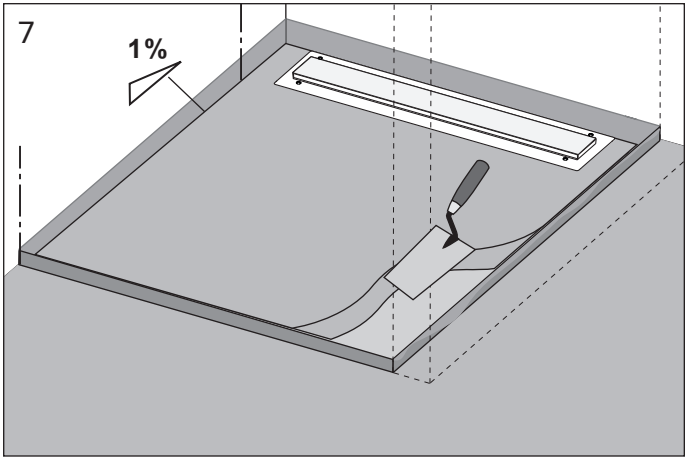
7
1%

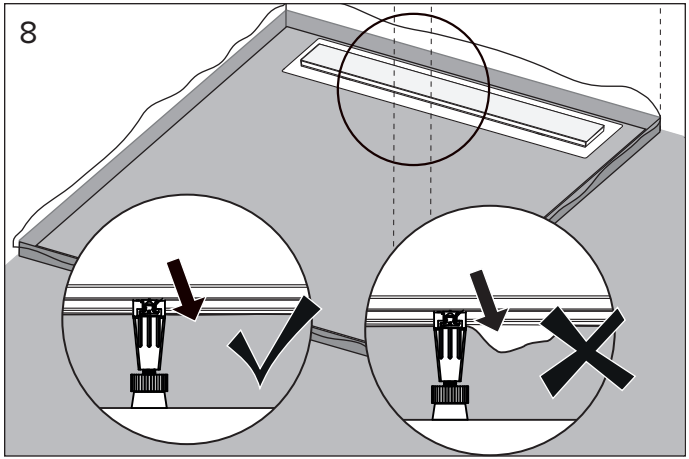
8

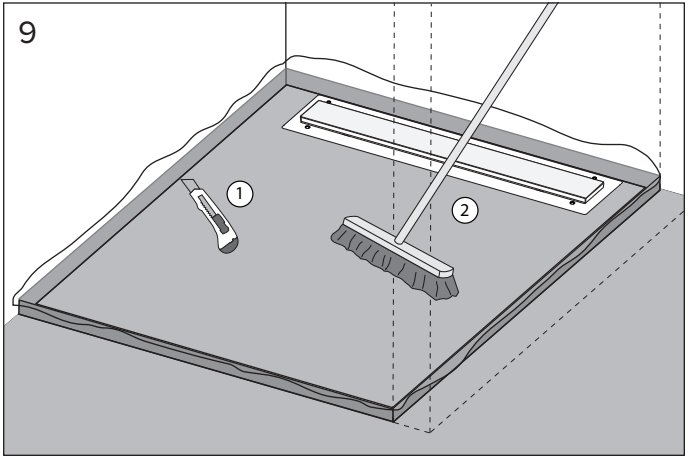
9
1
2

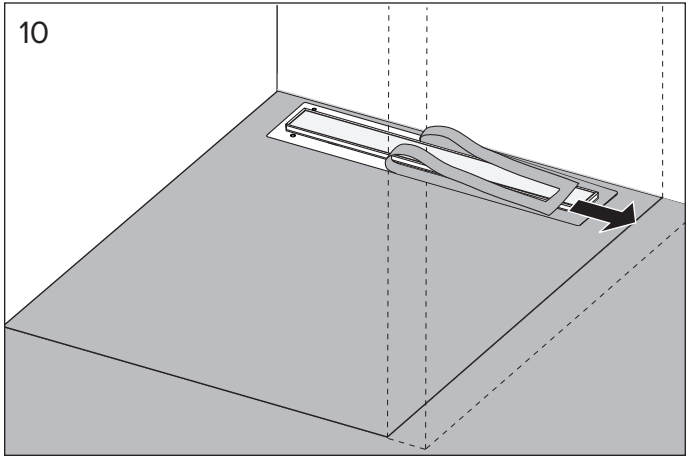
10

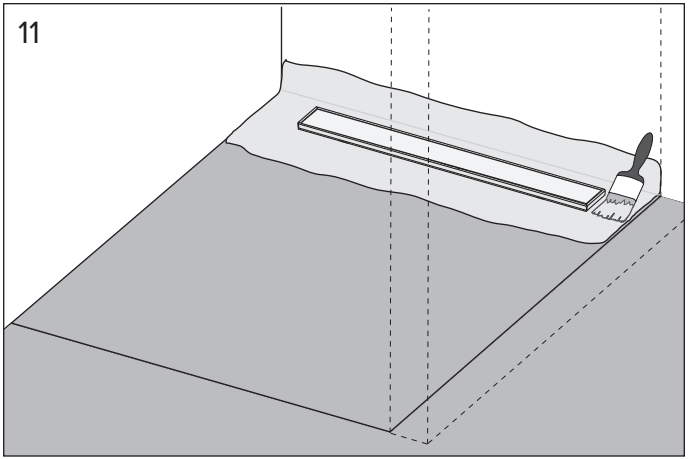
11

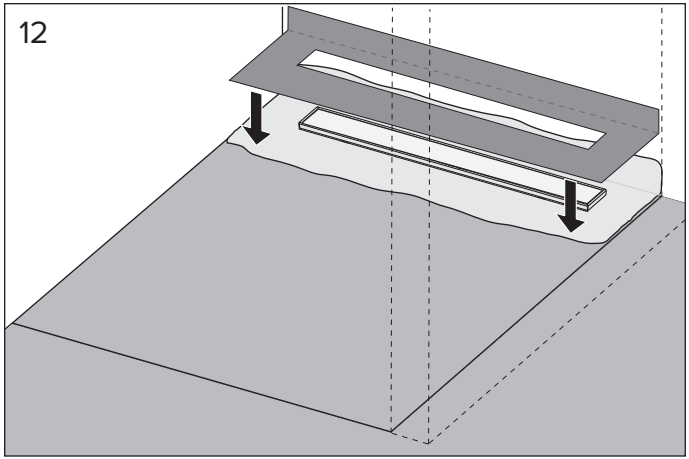
12

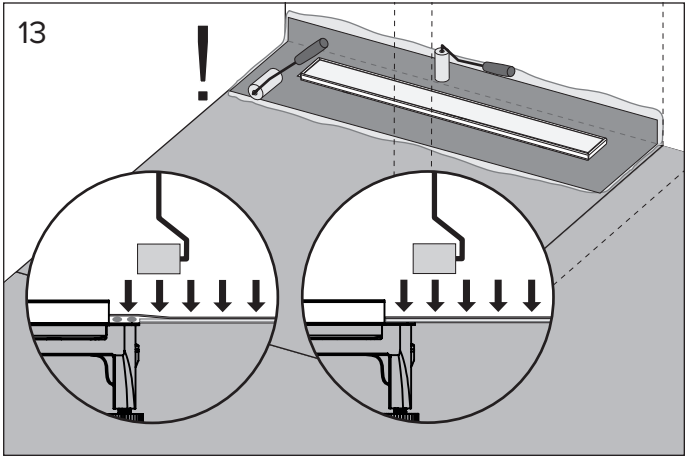
13
!

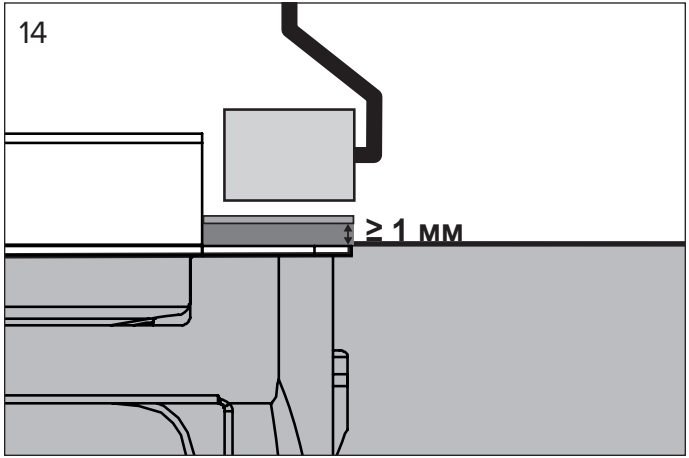
14
≥ 1 мм

15

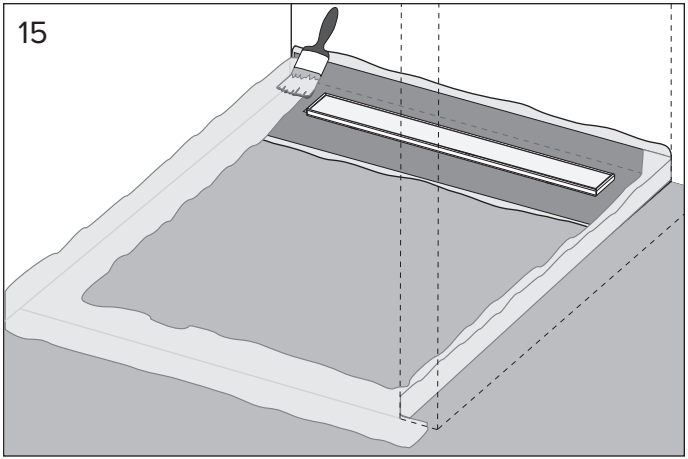

16

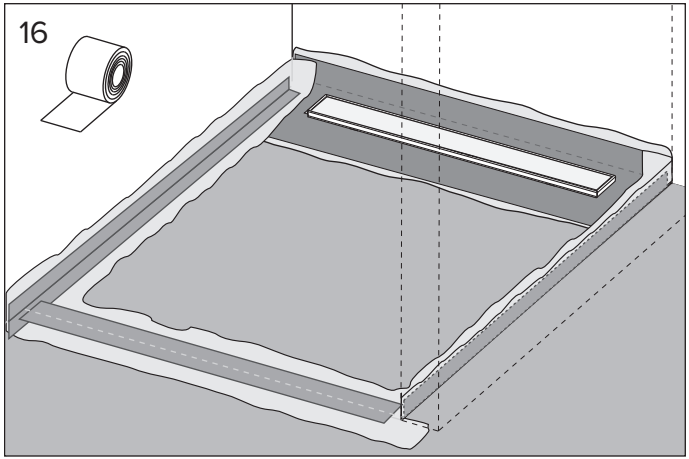

17

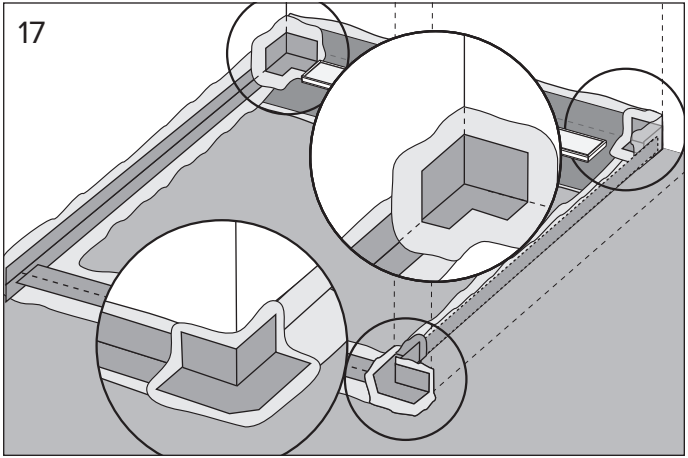

18

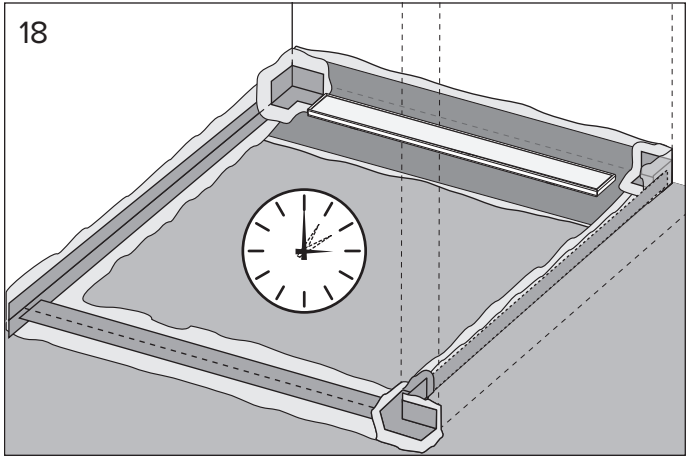

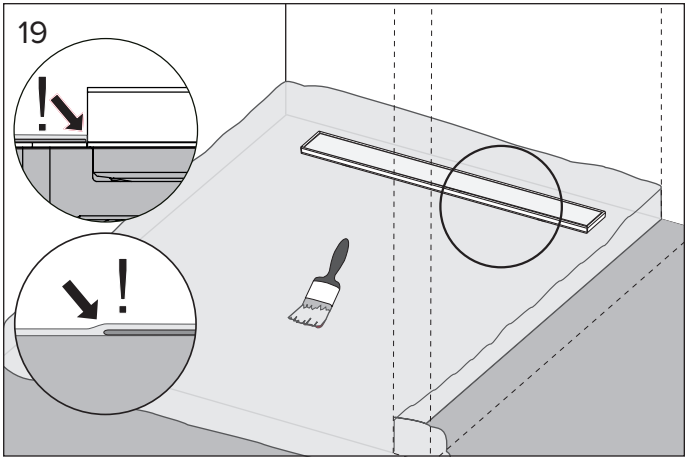
19

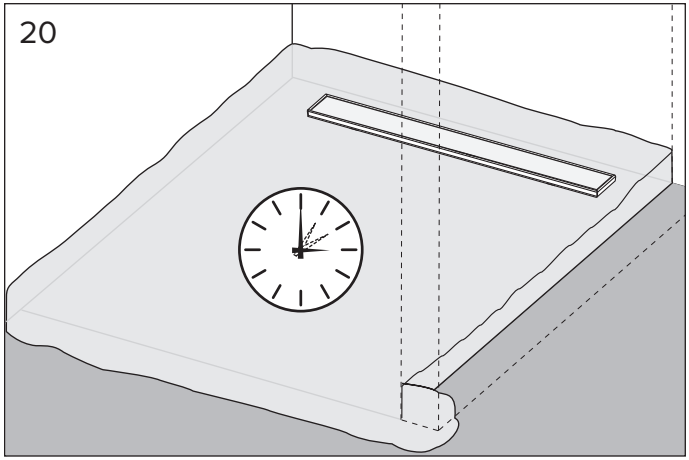
20

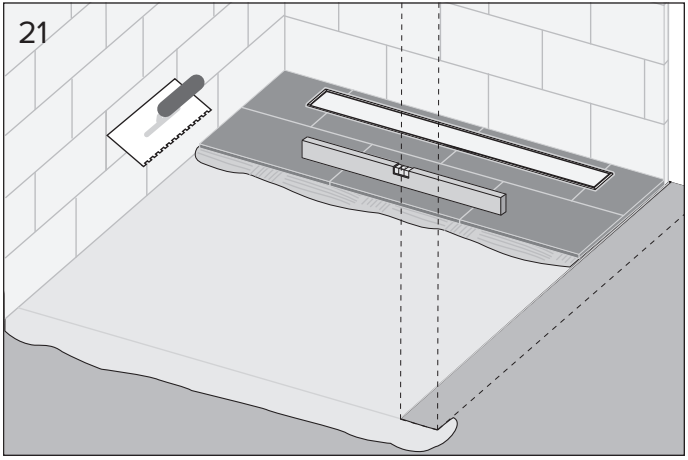
21

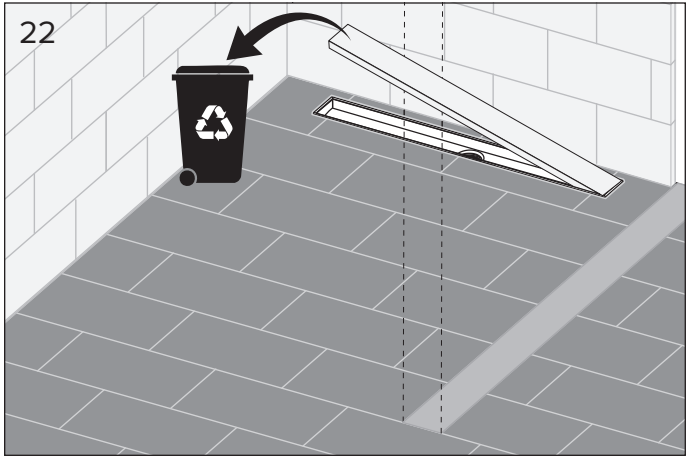
22

23

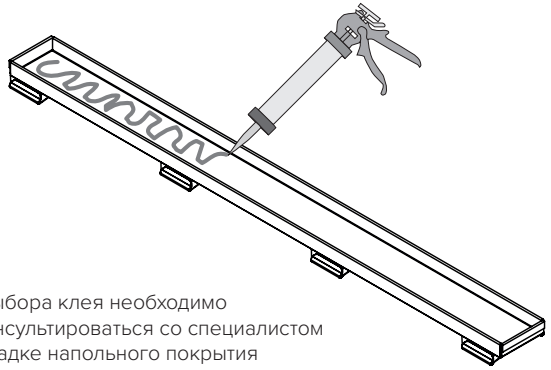

Для выбора клея необходимо
проконсультироваться со специалистом
по укладке напольного покрытия

24

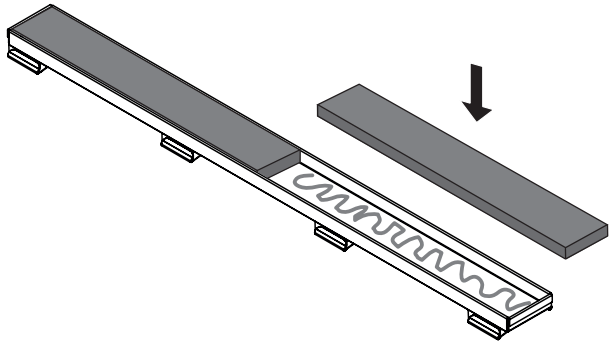

25

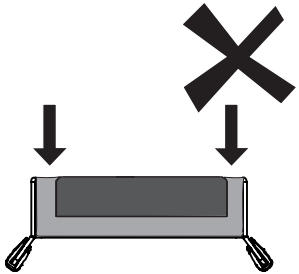

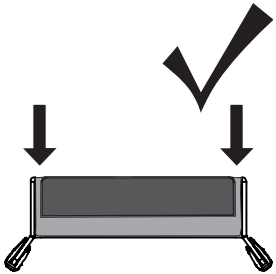

26

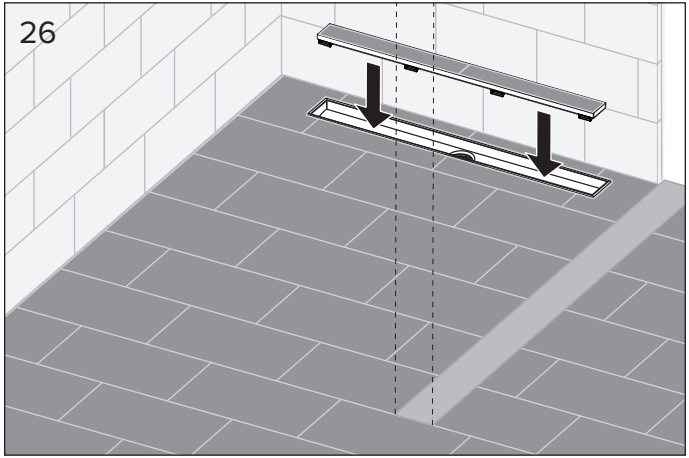

ОЧИСТКА

1. Внутренние поверхности канала легко очищаются тканевой салфеткой. Для очистки сифона необходимо вынуть стакан гидрозатвора и промыть сифон водой из душевой лейки. Если в канализационной трубе возникает засор, его можно удалить вручную с помощью небольшого троса для прочистки труб.

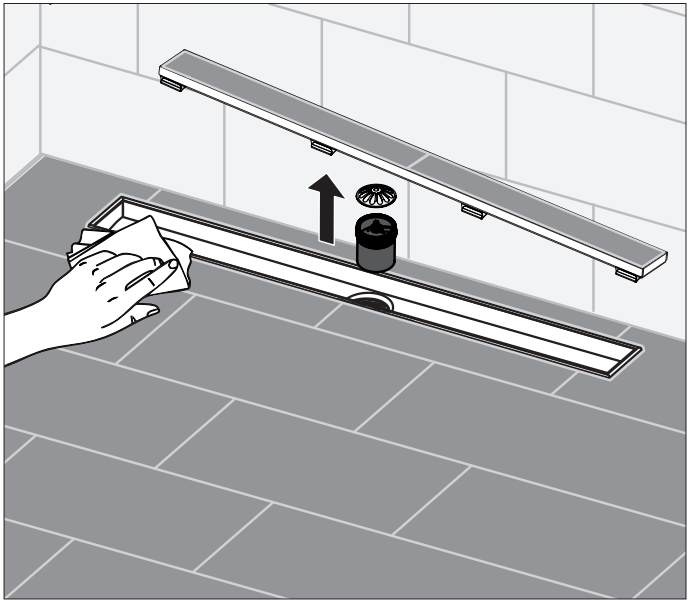

2. TECEspring linus изготовлен из нержавеющей стали 1.4301 (304). Запрещается пользоваться чистящими средствами, которые могут агрессивно воздействовать на материал.

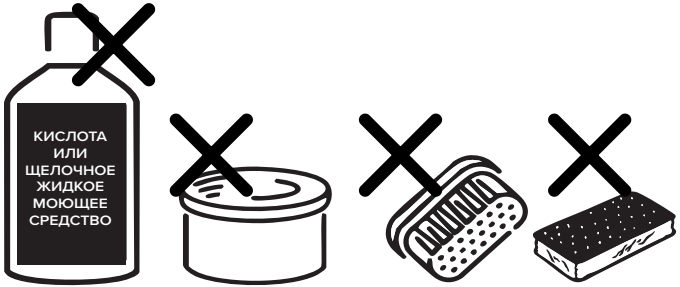

Абразивный порошок

Нейлоновая щетка/ губка

Импортер ООО «TECE Системс»
Россия, 121309, Москва, а/я 21
Тел. 8 800 333 83 23

09_2026