TECEspring

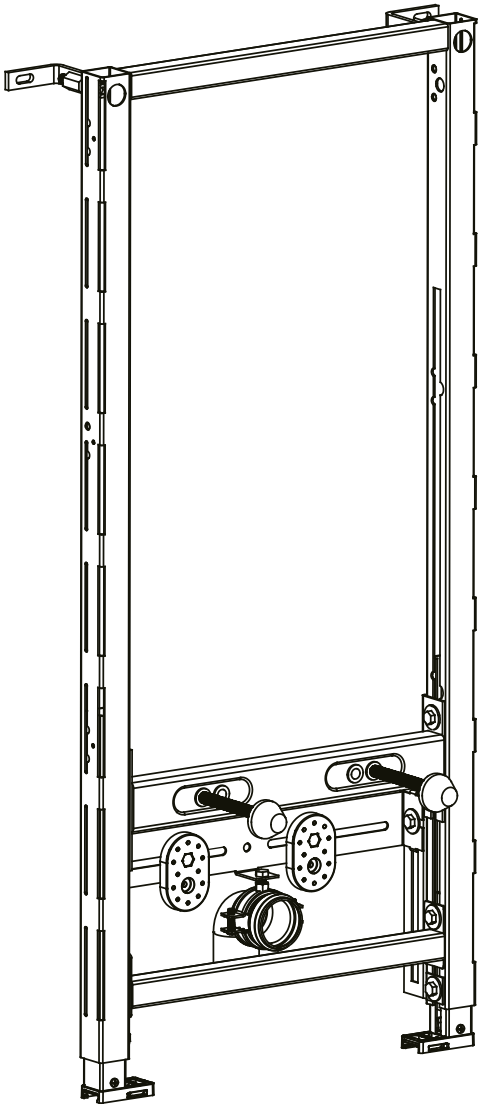

ИНСТРУКЦИЯ ПО МОНТАЖУ

Застенный модуль TECEspring profil для биде (S330000)

КОМПЛЕКТ ПОСТАВКИ

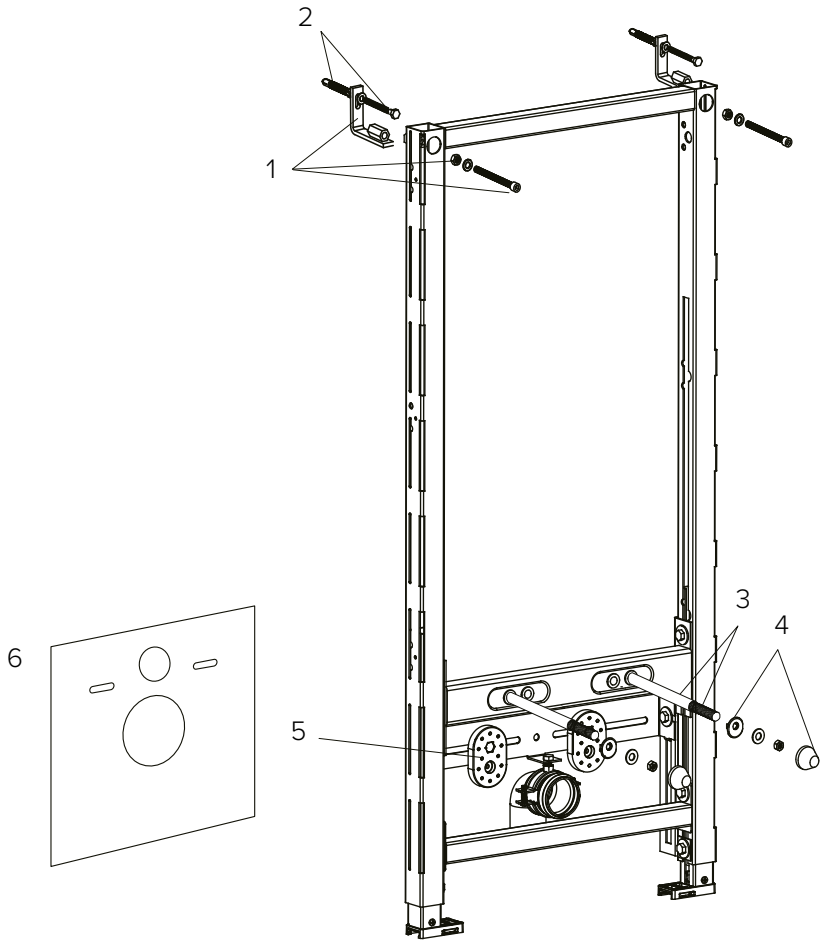

N°	Наименование	Артикул
1	Кронштейны с крепежными элементами	AF042300-L2
2	Крепежные болты с дюбелями	AF042300-L1
3	Комплект шпилек и защитных трубок	AF042300-L5
4	Крепежные элементы для унитаза	AF042300-L6
5	Опорная площадка для настенных уголков для подвода воды	AF042300-L113
6	Прокладка для монтажа биде	AF042300-L107

ОСНОВНЫЕ РАЗМЕРЫ

(Единица измерения: мм)

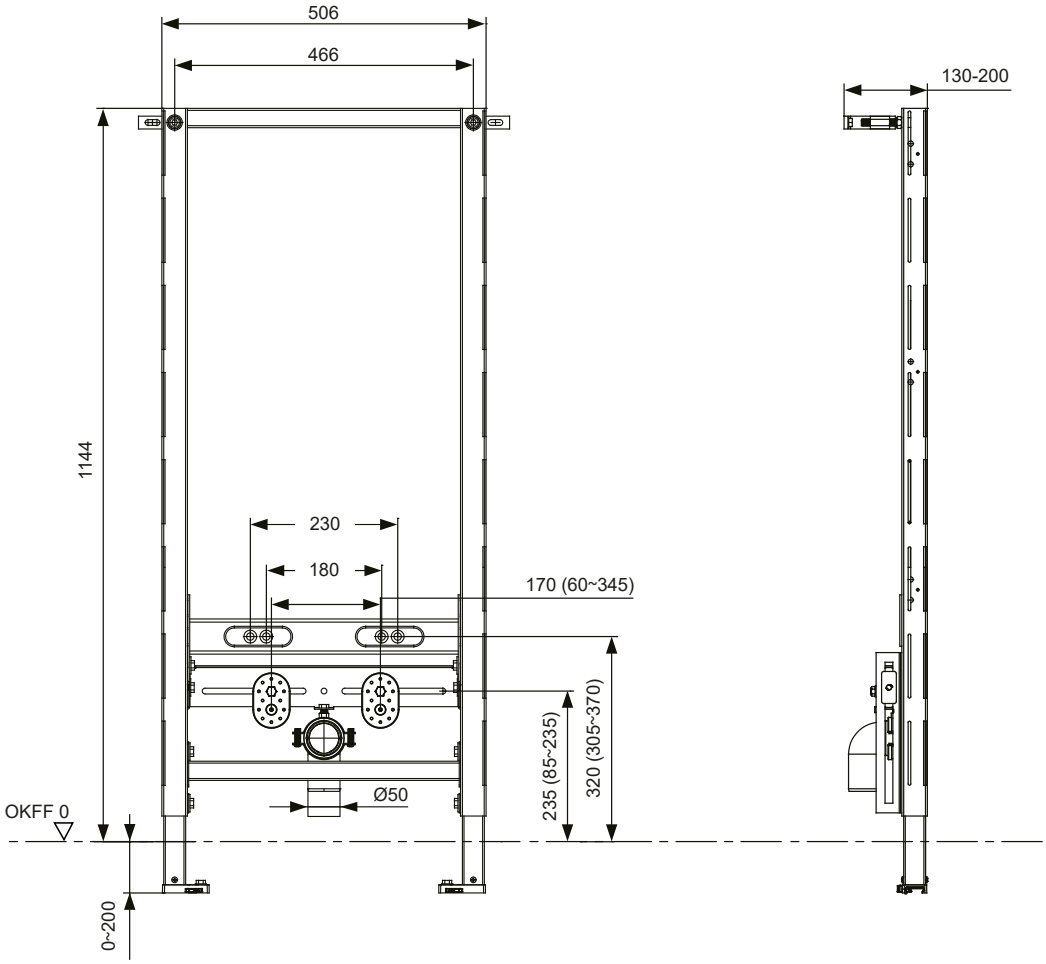

ВАЖНАЯ ИНФОРМАЦИЯ

1. Придерживайтесь данной инструкции по монтажу.
   Производитель не несет ответственности за ущерб, возникший вследствие неправильной установки.
2. Перед окончательной фиксацией застенного модуля убедитесь в правильности его положения и высоты относительно уровня чистового пола.
3. Производитель оставляет за собой право на внесение изменений в спецификацию без предварительного предупреждения. Возможные изменения не влияют на особенности монтажа и нацелены на улучшение потребительских свойств продукта.

Примечания:

1. Устанавливать перед прочными стенами, обеспечивающими надежную фиксацию модуля на протяжении всего периода эксплуатации.
2. Все размеры приведены в миллиметрах.

⚠ OKFF 0 = Уровень чистового пола

УСТАНОВКА МОДУЛЯ В СТАЛЬНОЙ ПРОФИЛЬ TECEspring

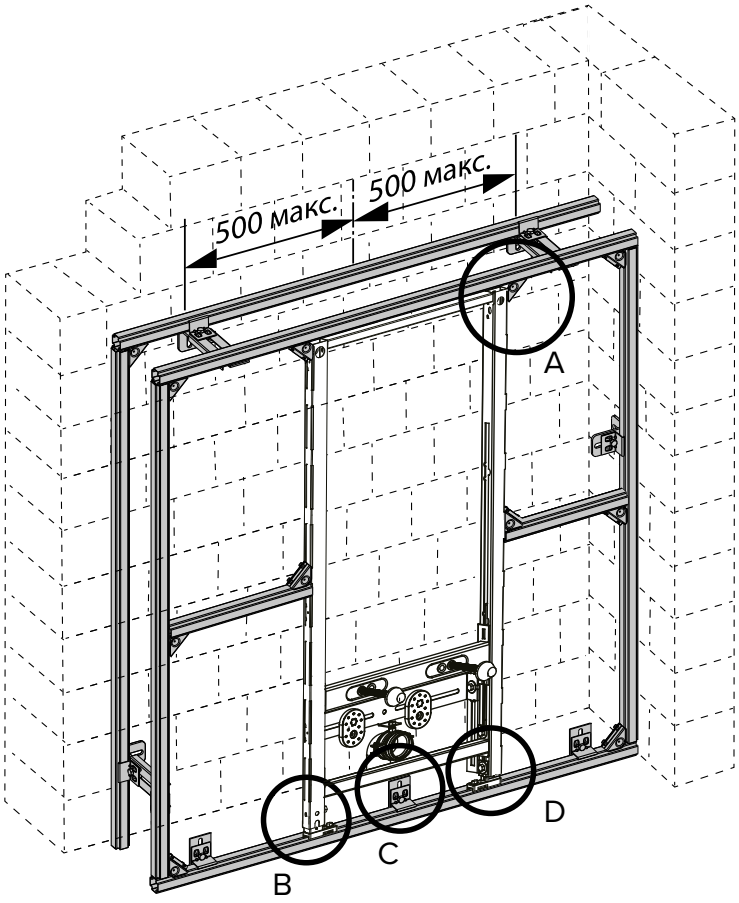

A

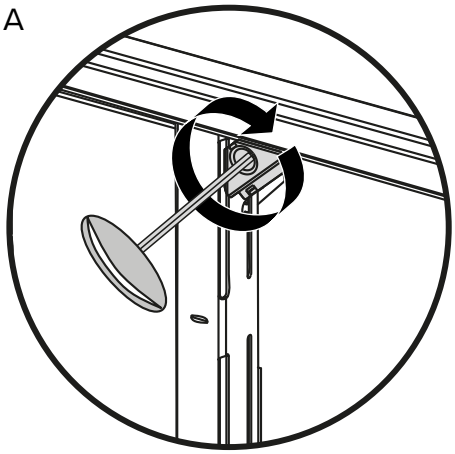

B

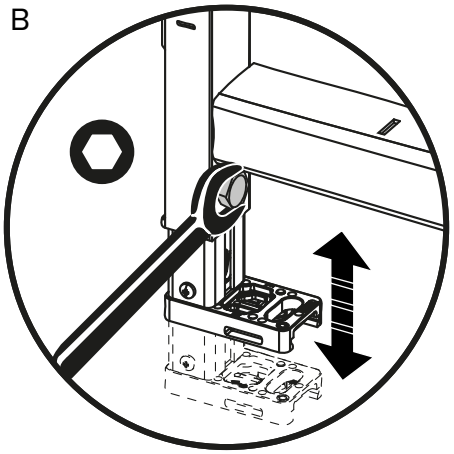

C

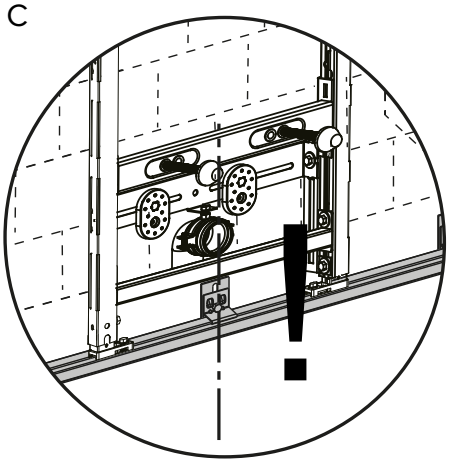

D

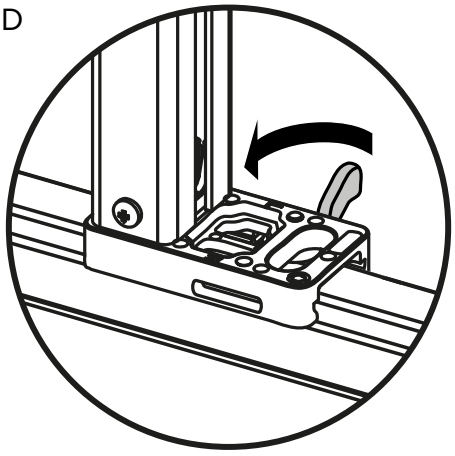

УСТАНОВКА МОДУЛЯ В КАРКАСНЫЕ ПЕРЕГОРОДКИ

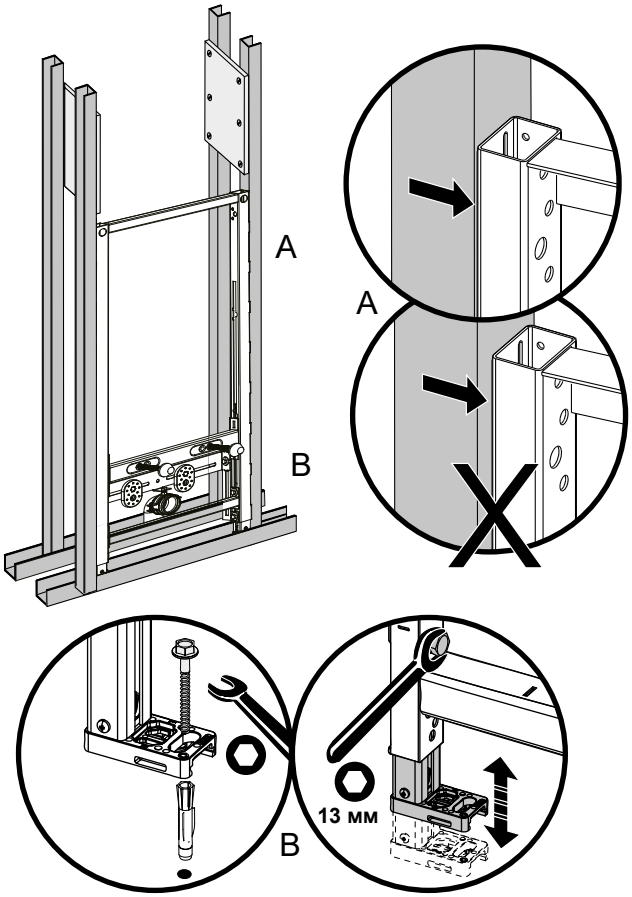

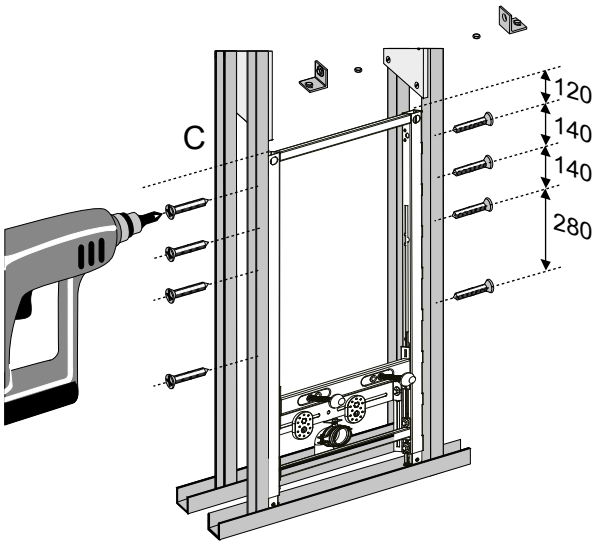

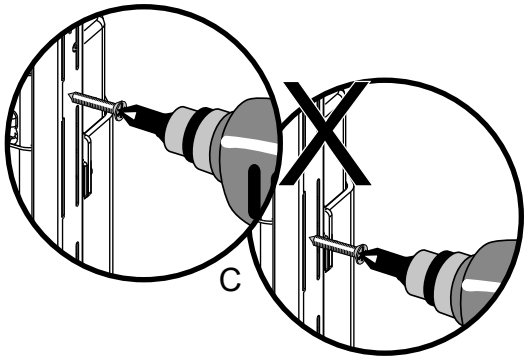

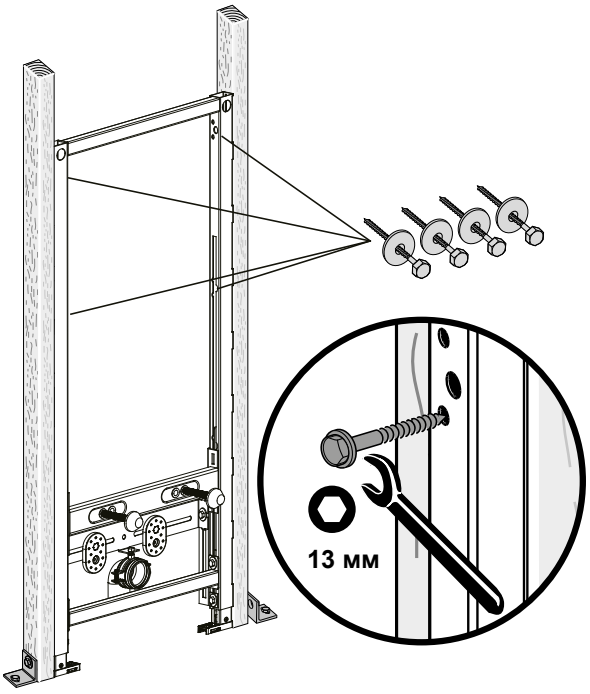

УСТАНОВКА МОДУЛЯ ПЕРЕД СТЕНОЙ

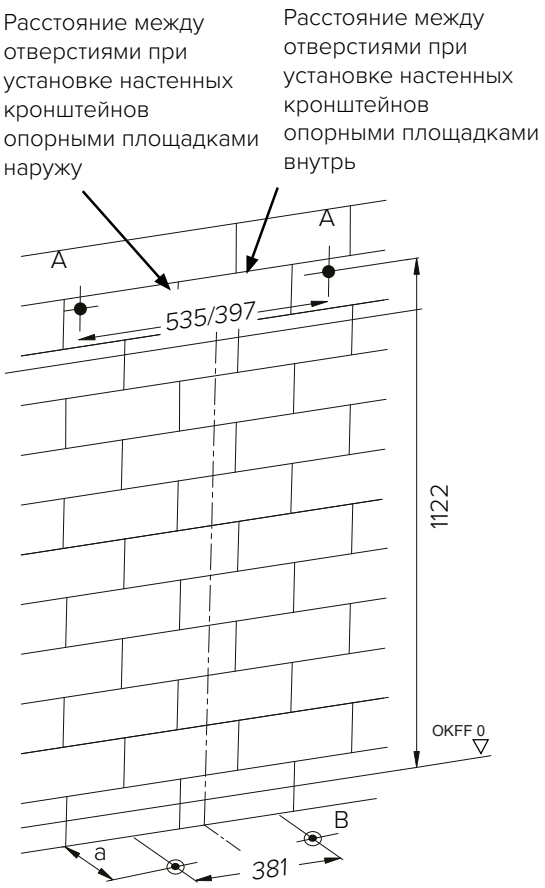

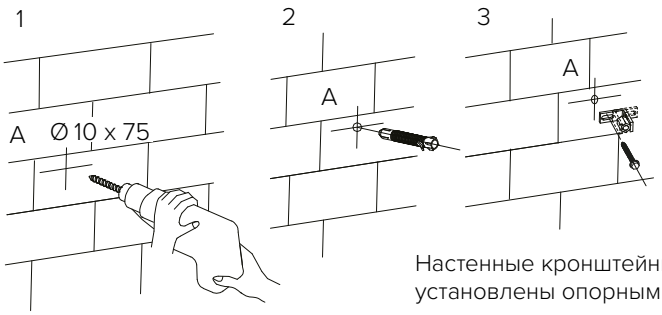

Настенные кронштейны могут быть установлены опорными площадками как внутрь, так и наружу. Соответственно расстояние между отверстиями на стене будет разное.

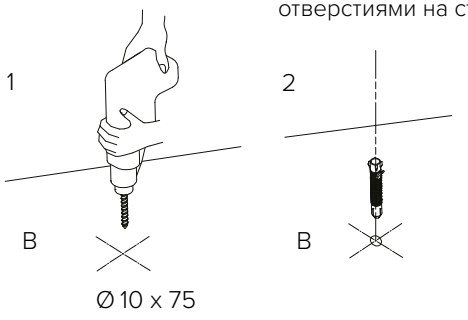

ФИКСАЦИЯ И РЕГУЛИРОВКА НАСТЕННЫХ КРОНШТЕЙНОВ И НАПОЛЬНЫХ ОПОР

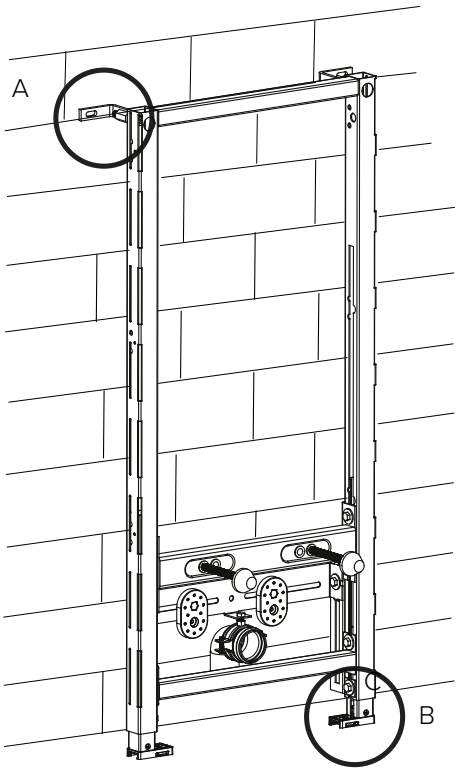

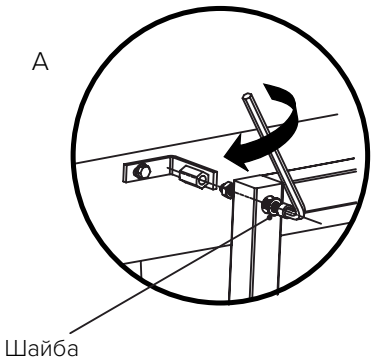

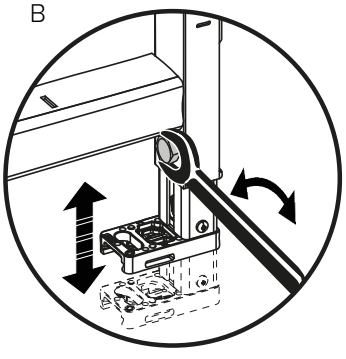

РЕГУЛИРОВКА КРЕПЕЖНЫХ ЭЛЕМЕНТОВ ЧАШИ БИДЕ

ВНИМАНИЕ!
Все регулировки необходимо выполнить в соответствии с руководством по монтажу чаши биде.

Болты регулировки высоты опоры биде

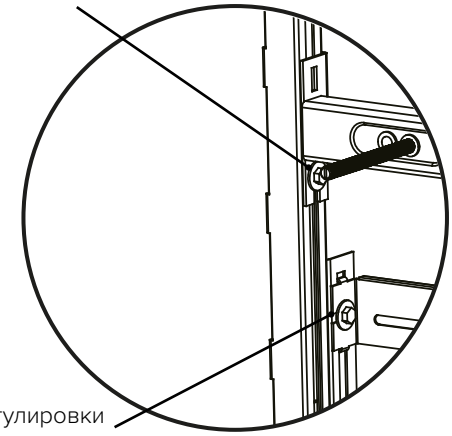

Болты регулировки высоты установки настенных уголков для подвода воды

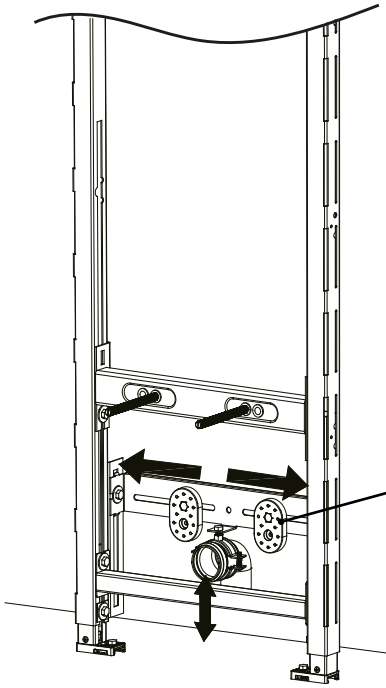

Регулировка положения настенных уголков для подвода воды по горизонтали

ПОДКЛЮЧЕНИЕ К СИСТЕМЕ ВОДОСНАБЖЕНИЯ И КАНАЛИЗАЦИИ

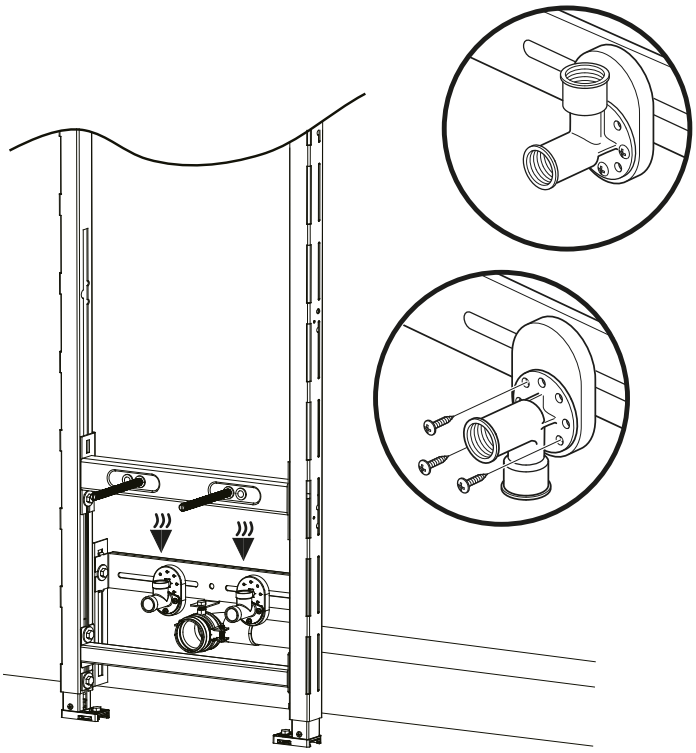

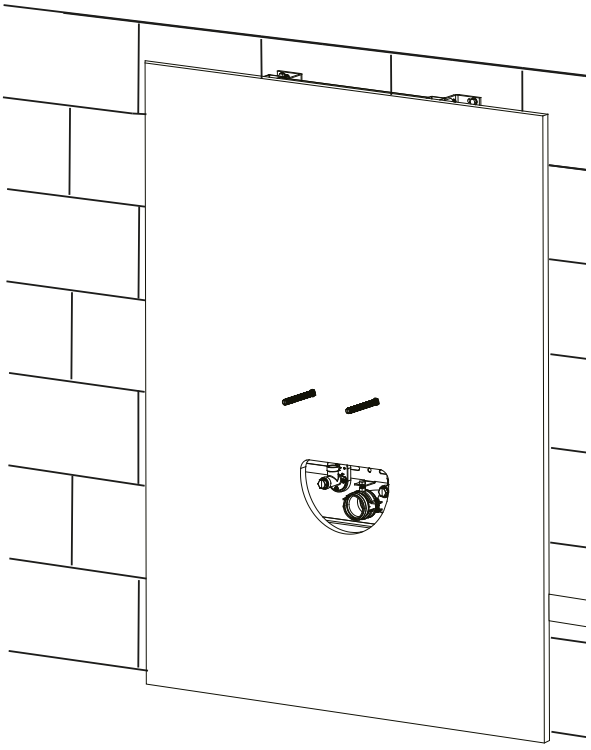

Импортер ООО «TECE Системс»
Россия, 121309, Москва, а/я 21
Тел. 8 800 333 83 23

09_2026