TECEspring

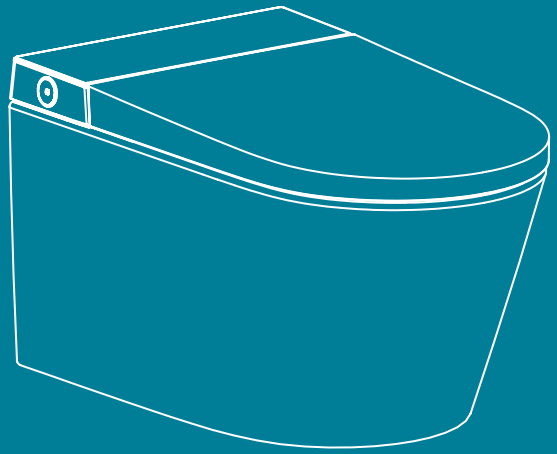

РУКОВОДСТВО ПОЛЬЗОВАТЕЛЯ

Унитаз-биде TECEspring Smart L (S955797)

СОДЕРЖАНИЕ

Инструкции по безопасности	5
Технические характеристики	8
Внешний вид	10
Подготовка к использованию	11
Открывание и закрывание крышки и сиденья	12
Функции кнопок на основном блоке	13
Индикаторы дисплея основного блока	14
Внешний вид пульта дистанционного управления	15
Пользовательские функции	16
Омывание	16
Регулировка положения форсунки биде	17
Регулировка напора воды	17
Регулировка температуры воды	18
Регулировка температуры сиденья	18
Сушка/Температура сушки	19

Малый смыв/большой смыв/автоматический смыв 20
Поднятие/опускание крышки и сидения 21
Бесшумный режим 22
Ночная подсветка 22
Энергосбережение 22
Функция стерилизации 23
Датчик ноги 23
Индикатор датчика ноги 23
Привязка пульта дистанционного управления 23
Обслуживание 24
Очистка фильтра 24
Снятие основного блока биде 24
Удаление накипи 25
Уход за основным блоком 26
Уход за форсункой биде и его обслуживание 26
Руководство по устранению неисправностей 27

ИНСТРУКЦИИ ПО БЕЗОПАСНОСТИ

Благодарим вас за выбор нашей продукции. Пожалуйста, перед установкой внимательно прочитайте инструкцию и в дальнейшем обращайтесь к ней при обслуживании.

При использовании электротехнических изделий, особенно в присутствии детей, необходимо всегда соблюдать основные меры предосторожности, в частности:

1. Сантехническое устройство не должно использоваться лицами (включая детей) с ограниченными физическими возможностями, сниженными сенсорными или умственными способностями, а также не обладающими достаточным опытом и знаниями, за исключением случаев, когда они находятся под присмотром или проинструктированы.
2. Дети с 8-летнего возраста и лица с ограниченными физическими возможностями, сниженными сенсорными или умственными способностями или не обладающие достаточным опытом и знаниями, могут пользоваться данным сантехническим устройством, если они находятся под присмотром или были проинструктированы по безопасному использованию сантехнического устройства и понимают связанные с ним опасности.
3. Не позволяется детям играть с сантехническим устройством.
4. Не разрешается детям без присмотра взрослых производить чистку и пользовательское обслуживание сантехнического устройства.

ПРОЧТИТЕ ВСЕ ИНСТРУКЦИИ ПЕРЕД ИСПОЛЬЗОВАНИЕМ.



ОПАСНО — ДЛЯ СНИЖЕНИЯ РИСКА ПОРАЖЕНИЯ ЭЛЕКТРИЧЕСКИМ ТОКОМ:

1. Не размещайте и не храните изделие в местах, где оно может упасть в ванну или раковину.
2. Не опускайте в воду или другую жидкость.
3. Если изделие упало в воду, немедленно отключите электропитание. Только после этого можно доставать его из воды.
4. Не мойте основной блок и электрические соединения водой или моющим средством.
5. Не беритесь за электрические соединения мокрыми руками.
6. Никогда не блокируйте выходное отверстие воздушного осушителя.
7. Запрещается разбирать, ремонтировать или модифицировать данное изделие.
8. При монтаже, демонтаже, ремонте и техническом обслуживании изделия отключите электропитание и перекройте подачу воды.

ОСТОРОЖНО — ДЛЯ СНИЖЕНИЯ РИСКА ПОЛУЧЕНИЯ ОЖОГОВ, ПОРАЖЕНИЯ ЭЛЕКТРИЧЕСКИМ ТОКОМ, ТРАВМИРОВАНИЯ ИЛИ ПОЖАРА:

1. Присматривайте за детьми и лицами с ограниченными возможностями, когда они используют данное сантехническое устройства или находятся рядом с ним.
2. Используйте данное изделие только по назначению, как описано в настоящем руководстве. Не используйте комплектующие, не рекомендованные производителем.
3. Никогда не пользуйтесь данным изделием, если у него поврежден шнур электропитания или вилка, если оно не работает должным образом, если оно падало, повреждено или его роняли в воду. Верните изделие в сервисный центр для проверки и ремонта.
4. Держите шнур вдали от нагретых поверхностей.
5. Не используйте изделие во время сна и в сонном состоянии.
6. Не роняйте и не вставляйте никакие предметы в отверстия или шланги.
7. Не используйте изделие на открытом воздухе и там, где распыляются аэрозоли или применяется кислород.
8. Подключайте устройство только к правильно заземленной розетке. См. инструкцию по заземлению.
9. Не бросайте сигареты и другие горящие материалы в унитаз — это может привести к пожару.
10. Данное изделие является электрическим прибором, поэтому его следует размещать вдали от воды и других жидкостей.
11. Не кладите на бок и не переворачивайте работающий электрический прибор.
12. Запрещается подключать к той же розетке другие электроприборы.
13. Не разрешается использовать удлинитель или шатающуюся розетку.
14. Не используйте повторно имеющиеся водяные шланги — это может привести к протечке, возгоранию или поражению электрическим током. В состав установки должны входить указанные компоненты и новый шланг подачи воды.

ВНИМАНИЕ — НЕСОБЛЮДЕНИЕ ИНСТРУКЦИЙ МОЖЕТ ПРИВЕСТИ К ТРАВМАМ ИЛИ ПОВРЕЖДЕНИЮ ОБОРУДОВАНИЯ

1. Не устанавливайте и не используйте изделие во влажных помещениях, таких как парная и подобных.
2. Рекомендуется использовать водонепроницаемую электрическую розетку и монтировать ее в месте, где на нее не будет попадать влага.
3. Данное изделие следует подключать только к электросети 220–240 В, 50–60 Гц. Ток нагрузки не менее 10 А. Вилка питания должна быть оборудована устройством защитного отключения или аналогичным высокочувствительным

быстродействующим размыкателем цепи при появлении тока утечки (номинальный отключающий ток менее 10 мА).
4. При грозе настоятельно рекомендуется отключить электропитание.
5. Не вставайте на унитаз, сиденье и крышку.
6. Во избежание повреждений не опирайтесь на крышку сиденья.
7. Данное изделие оснащено плавно опускающимися сиденьем и крышкой. Не нажимайте на сиденье и крышку унитаза, чтобы их опустить — это может привести к повреждению.
8. Не используйте едкие вещества или жесткую щетку для очистки изделия.
9. Не подвергайте изделие воздействию прямых солнечных лучей.
10. Используйте только водопроводную или питьевую воду. Менее качественная вода может привести к износу элементов из-за их истирания.
11. Не подключайте устройство к системе горячего водоснабжения. Температура воды на входе должна быть в пределах 3–35 °C.
12. Отапливайте помещение, чтобы предотвратить повреждение унитаза из-за замерзания воды.
13. Если унитазом не пользуются более трех дней, слейте воду из него и отключите электропитание.
14. При возникновении неисправности сантехнического устройства прекратите пользоваться им и отключите электропитание. Вызовите специалиста по техническому обслуживанию.
15. Для обеспечения безопасной эксплуатации в том же помещении, где расположено данное сантехническое устройство, в его входную цепь питания последовательно должно быть установлено средство для полного разрыва цепи. Его размещают со свободным доступом в месте подключения к стационарной проводке.

ИНСТРУКЦИЯ ПО ЗАЗЕМЛЕНИЮ

Данное изделие должно быть заземлено. В случае короткого замыкания заземление обеспечивает отвод электрического тока и таким образом уменьшает риск поражения электрическим током. Вилка должна вставляться в правильно установленную и заземленную розетку.



ОПАСНО — ПОДКЛЮЧЕНИЕ ЭЛЕКТРОПИТАНИЯ ДОЛЖНО ПРОИЗВОДИТЬСЯ СПЕЦИАЛИСТОМ С СООТВЕТСТВУЮЩЕЙ КВАЛИФИКАЦИЕЙ.

СОХРАНИТЕ НАСТОЯЩУЮ ИНСТРУКЦИЮ.

ТЕХНИЧЕСКИЕ ХАРАКТЕРИСТИКИ

Модель		S955797
Основной блок	Номинальное напряжение	220–240 В, 50–60 Гц 230 В, 50 Гц
	Номинальная мощность	1055 Вт
	Степень защиты от влаги	IPX4
	Диапазон давления воды	0,08–0,8 МПа (статическое давление)
Унитаз	Объем смыва	6,0 л (большой смыв), 4,0 л (малый смыв)
	Метод смыва	Вихреобразный
	Диаметр фановой трубы	102 мм
	Система спуска воды	Сифон с горизонтальным отводом (P-trap)
Биде	Регулировка температуры воды	6 ступеней регулирования / включая без нагрева
	Регулировка напора воды	3 ступени регулирования
	Функция биде	• Функция основного биде / маятниковое движение форсунки • Функция женского биде / маятниковое движение форсунки
	Позиции форсунки	5-ступенчатая регулировка
	Предохранитель давления воды	Дроссель протока
	Защита от загрязнения	• Форсунка омывателя и сиденье из антибактериального материала • Фильтрующее устройство • Разрыв струи для предотвращения обратного потока
	Устройства безопасности	• Тепловой предохранитель • Датчик температуры воды • Защита от замыкания на землю • Термостат • Устройство защиты от токов утечки • Тепловая защита

Модель		S955797
Сушка теплым воздухом	Скорость теплого воздуха	0,2 м³/мин
	Температура теплого воздуха	6-ступенчатая регулировка (вместе со ступенью отсутствия нагрева)
	Мощность нагрева	230 Вт
	Защитные устройства	• Тепловой предохранитель • Термостат • Устройство защиты от токов утечки
Стерилизация	Метод стерилизации	Плазменная стерилизация
Нагреваемое сиденье	Температура поверхности	6-ступенчатая регулировка (вместе со ступенью отсутствия нагрева)
	Защита от ожогов	После 10 минут использования, температура сиденья автоматически переключается на низкий уровень
	Защитные устройства	Датчик сиденья, датчик температуры, тепловой предохранитель, термостат, устройство защиты от токов утечки
Забота о человеке	Ночная подсветка	• Интеллектуальный режим • Всегда включена • Всегда выключена
	Бесшумная настройка	Для поддержания спокойной обстановки звуковые сигналы могут быть отключены
	Автоматический смыв	Автоматическое смывание производится после того, как пользователь встанет с сиденья
	Смыв с дистанционного пульта управления	Можно активировать смыв при помощи пульта дистанционного управления
	Открывание крышки и сиденья	Автоматическое открывание и закрывание

ВНЕШНИЙ ВИД

ЛЕВАЯ СТОРОНА

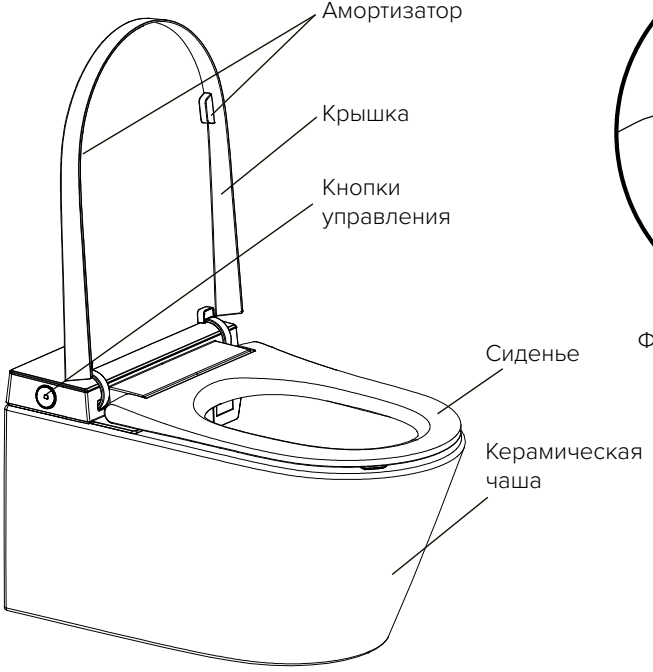

ПРАВАЯ СТОРОНА

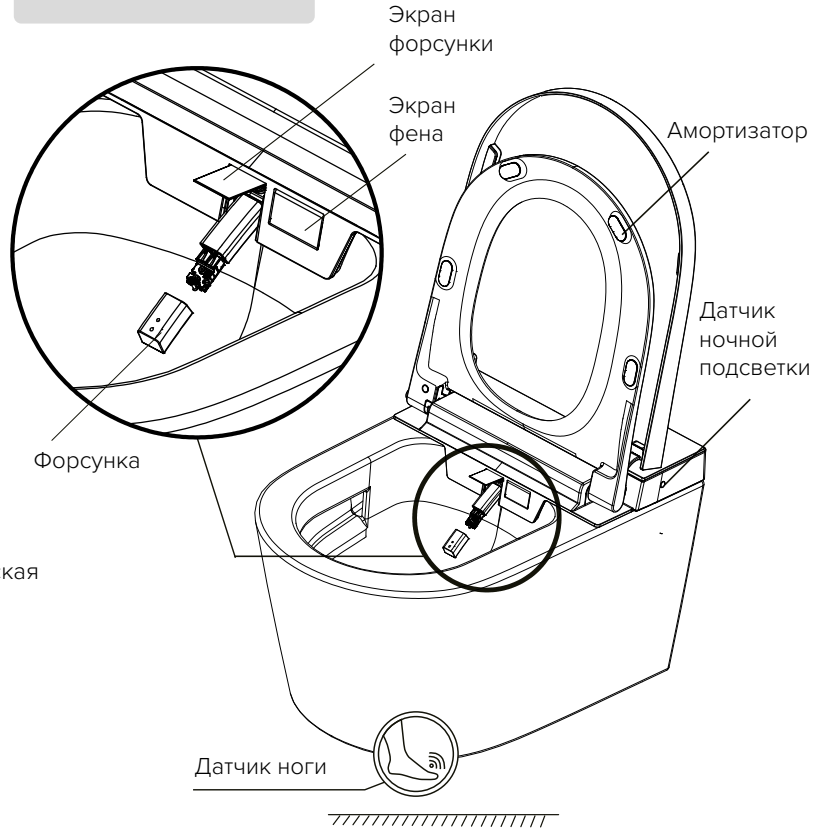

ПОДГОТОВКА К ИСПОЛЬЗОВАНИЮ

Включите устройство, нажав на кнопку **On**. Загорятся индикаторы, свидетельствующие о включении прибора.

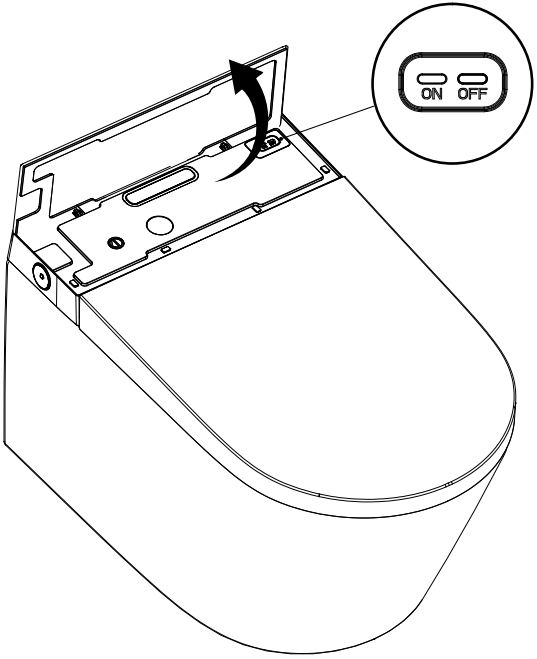

Перед началом использования устройства проверьте исправность функции защиты от утечек.
Для этого нажмите кнопку **Off**. Если при этом кнопка **On** отщелкнется в верхнее положение, то функция защиты от утечек функционирует исправно.

ОТКРЫВАНИЕ И ЗАКРЫВАНИЕ КРЫШКИ И СИДЕНЬЯ

Крышка поднимается автоматически
при приближении человека.

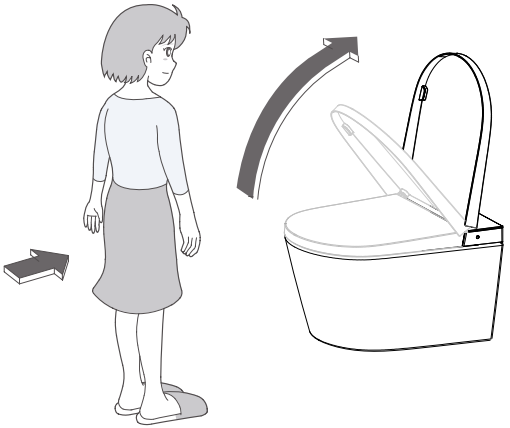

Крышка закрывается автоматически
через 3 минуты после ухода человека.

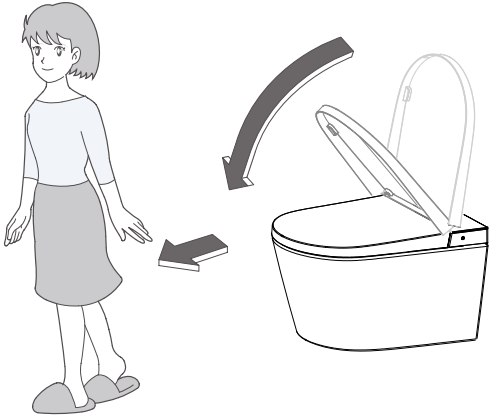

С помощью датчика ноги можно управлять открыванием и закрыванием крышки и сиденья и активировать малый смыв. Положение датчика показывается световой индикацией на полу. При поднесении ноги к датчику активируются следующие функции:

1. При опущенных сиденье и крышке – поднимается крышка.
2. При опущенном сиденье и поднятой крышке – поднимается сиденье.
3. При поднятых сиденье и крышке – сиденье и крышка опускаются и производится малый смыв.

ФУНКЦИИ КНОПОК НА ОСНОВНОМ БЛОКЕ



Общий вид кнопок

	При нахождении человека на сиденье	**Никто не сидит на сиденье**
Кнопка заднего омывания	Включает омывание сзади. При повторном нажатии включается режим омывания с пульсацией. По окончании цикла омывания автоматически включается режим сушки. Для принудительного прекращения омывания нажать ■.	При нажатии форсунка выдвигается для очистки. После очистки нажать ■, форсунка вернется на место.
Кнопка переднего омывания	Включает омывание спереди. При повторном нажатии включается режим омывания с пульсацией. По окончании цикла омывания автоматически включается режим сушки. Для принудительного прекращения омывания нажать ■.	
Смыв	1. Долгое нажатие включает режим сушки. Автоматически отключается после завершения режима. Для принудительного выключения нажать ■. 2. Короткое нажатие активирует смыв (смыв не активируется во время омывания).	
Стоп	Отключает режимы омывания или обдува.	Включает или выключает режим энергосбережения ECO, в котором отключается нагрев сиденья, если никто не сидит на нем. Режим энергосбережения отключается, когда человек садится на сиденье, и включается его нагрев. После того, как человек встанет, режим энергосбережения восстанавливается.

ИНДИКАТОРЫ ДИСПЛЕЯ ОСНОВНОГО БЛОКА



1. После включения прибор производит самодиагностику, все индикаторы светятся.
   После окончания самодиагностики светится индикатор нагрева воды и значение установленной температуры.
2. Индикатор «Режим стерилизации» светится во время выполнения программы.
3. Индикатор «Режим удаления накипи» светится во время выполнения программы.
4. Индикатор «Режим энергосбережения» показывает, что включен данный режим.
5. Все индикаторы отключаются через 30 секунд после того, как человек выйдет из зоны обнаружения.
6. При входе человека в зону обнаружения включаются индикаторы нагрева воды и температуры.

ВНЕШНИЙ ВИД ПУЛЬТА ДИСТАНЦИОННОГО УПРАВЛЕНИЯ

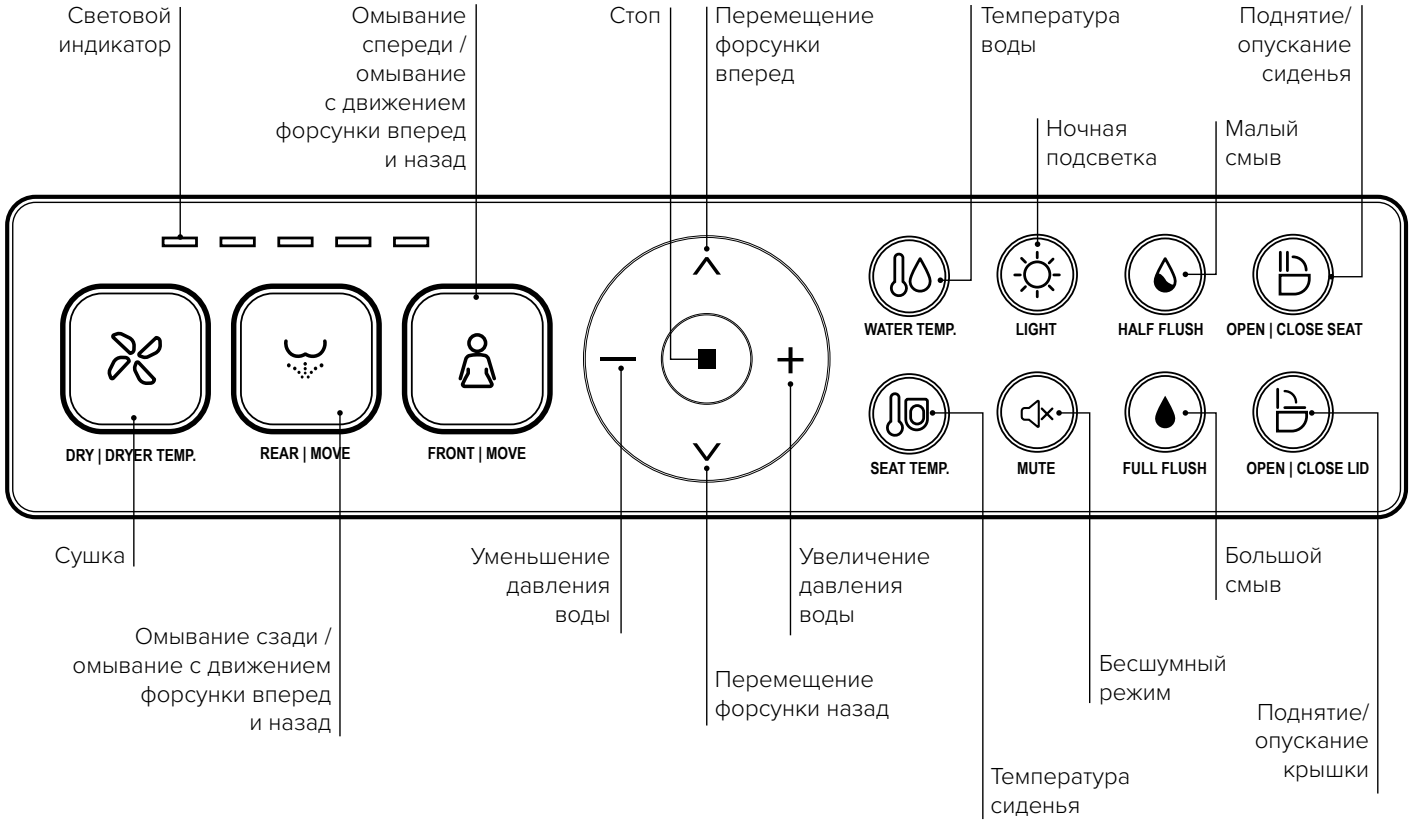

ПОЛЬЗОВАТЕЛЬСКИЕ ФУНКЦИИ

Омывание сзади

ВНИМАНИЕ:

- Функции омывания и сушки могут быть активированы только в том случае, если человек сидит на сиденье.
- Если человек встанет с сиденья, форсунка продолжит работать еще в течение 1-2 секунд. Всегда нажимайте кнопку ■ прежде, чем встать.



REAR | MOVE

Нажмите на кнопку **REAR | MOVE** — загорится индикатор, показывающий текущий уровень температуры воды, и начнется омывание сзади. Чтобы переключиться на режим омывания с движением сопла вперед и назад, увеличивающим область омывания, повторно нажмите на кнопку **REAR | MOVE**.
Омывание прекратится автоматически через 1,5 минуты, но его можно остановить принудительно, нажав на кнопку ■.

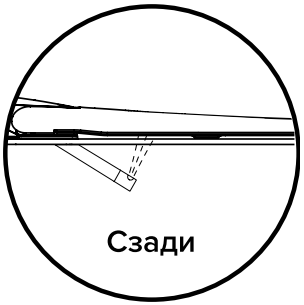

Омывание спереди



FRONT | MOVE

Нажмите на кнопку **FRONT | MOVE** — загорится индикатор, показывающий текущий уровень температуры воды, и начнется омывание спереди. Чтобы переключиться на режим омывания с движением сопла вперед и назад, увеличивающим область омывания, повторно нажмите на кнопку **FRONT | MOVE**.
Омывание прекратится автоматически через 1,5 минуты, но его можно остановить принудительно, нажав кнопку ■.

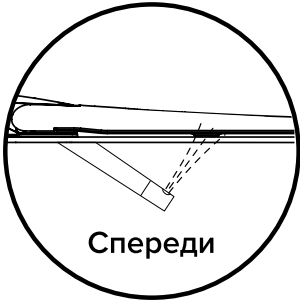

Регулировка положения форсунки биде

С помощью кнопок ^ или v во время выполнения цикла омывания можно изменить положение форсунки. Текущее положение форсунки отображается на световом индикаторе.

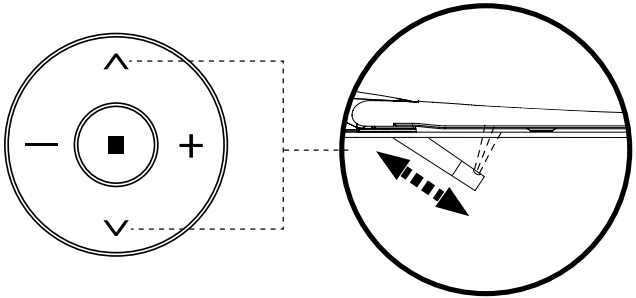

Регулировка напора воды

С помощью кнопок + или – во время выполнения цикла омывания можно изменить напор воды. Текущий уровень отображается на световом индикаторе.

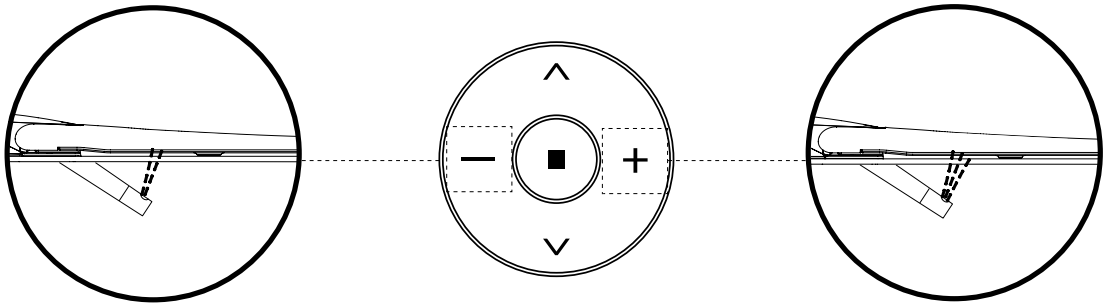

Регулировка температуры воды



WATER TEMP.

Нажатием кнопки **WATER TEMP.** во время выполнения цикла омывания можно изменять температуру воды. Текущее значение температуры отображается на световом индикаторе.

○ ○ ○ ○ ○	● ○ ○ ○ ○	● ● ○ ○ ○	● ● ● ○ ○	● ● ● ● ○	● ● ● ● ●
Комнатная температура воды	Уровень 1	Уровень 2	Уровень 3	Уровень 4	Уровень 5

Регулировка температуры сиденья



SEAT TEMP.

Нажатием кнопки **SEAT TEMP.** можно изменять температуру сиденья. Текущее значение температуры отображается на световом индикаторе.

○ ○ ○ ○ ○	● ○ ○ ○ ○	● ● ○ ○ ○	● ● ● ○ ○	● ● ● ● ○	● ● ● ● ●
Комнатная температура сиденья	Уровень 1	Уровень 2	Уровень 3	Уровень 4	Уровень 5

Сушка / Температура сушки



DRY | DRYER TEMP.

1. Нажмите на кнопку **DRY | DRYER TEMP.** — загорится индикатор, показывающий текущий уровень температуры воздуха и начнется сушка.
   Сушка остановится автоматически через 5 минут или после того, как человек встанет с сиденья, или при нажатии кнопки "Стоп".
2. Повторное нажатие кнопки **DRY | DRYER TEMP.** во время сушки изменяет температуру воздуха. Температура отображается на световом индикаторе.

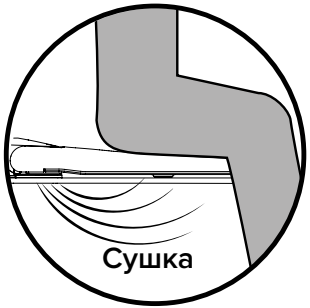

○ ○ ○ ○ ○	● ○ ○ ○ ○	● ● ○ ○ ○	● ● ● ○ ○	● ● ● ● ○	● ● ● ● ●
Комнатная температура воздуха	Уровень 1	Уровень 2	Уровень 3	Уровень 4	Уровень 5

Малый смыв/большой смыв/автоматический смыв

HALF FLUSH

Кратковременное нажатие на кнопку **HALF FLUSH** включает малый смыв.

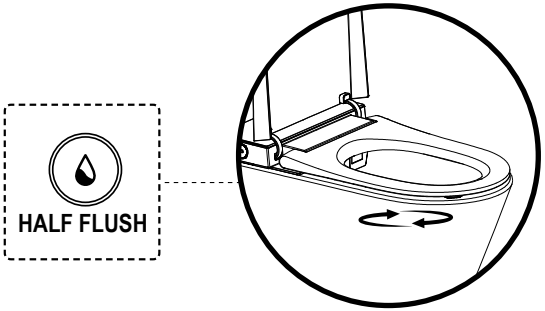

FULL FLUSH

Кратковременное нажатие на кнопку **FULL FLUSH** включает большой смыв.

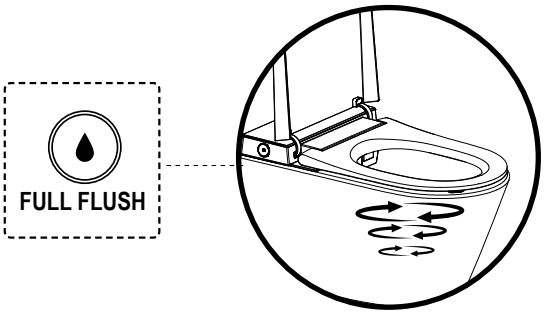

FULL FLUSH

Длительное нажатие на кнопку **FULL FLUSH** включает/выключает функцию автоматического смыва. При включенной функции смыв производится автоматически.

Поднятие/опускание крышки и сидения



OPEN | CLOSE SEAT

Кнопка **OPEN | CLOSE SEAT**: кратковременное нажатие на кнопку **OPEN | CLOSE SEAT** поднимает или опускает сиденье.



OPEN | CLOSE LID

Кнопка **OPEN | CLOSE LID**: кратковременное нажатие на кнопку **OPEN | CLOSE LID** открывает или закрывает крышку.



OPEN | CLOSE LID

Кнопка **OPEN | CLOSE LID**: длительное нажатие на кнопку **OPEN | CLOSE LID** включает или выключает функцию автоматического открывания крышки.

Бесшумный режим



MUTE

Нажатие на кнопку **MUTE** включает или отключает бесшумный режим.

Ночная подсветка



LIGHT

Для включения/выключения ночной подсветки кратковременно нажмите на кнопку **LIGHT**.
Длительное нажатие на кнопку **LIGHT** включает интеллектуальный режим (ночная подсветка включается и выключается в зависимости от освещенности помещения). Если основной блок находится в интеллектуальном режиме, для выхода из него кратковременно нажмите на кнопку ночной подсветки.

Энергосбережение



СТОП

Для включения режима энергосбережения нажмите кнопку ■. На дисплее основного блока загорится соответствующий индикатор. Повторное нажатие кнопки ■ отключает режим энергосбережения.

В режиме энергосбережения нагрев сиденья отключается.

Если кто-то садится на сиденье во время режима энергосбережения, то действие этого режима приостанавливается, и устройство переключается в функциональный режим. Сиденье сразу же начинает нагреваться (без включения индикатора температуры сиденья). После того, как человек встает с сиденья, режим энергосбережения восстанавливается.

Функция плазменной стерилизации

Долгое нажатие на кнопку **DRY|DRYER TEMP.** включает функцию стерилизации, на дисплее основного блока загорится соответствующий индикатор. В основной блок встроен генератор активного кислорода, который обладает высокой окислительной способностью, что приводит к разрушению нуклеиновых кислот и мембран бактериальных клеток. Продолжительность цикла стерилизации 2 часа. Данная функция работает только тогда, когда никто не сидит на сиденье.

Датчик ноги

Долгое нажатие на кнопку **HALF FLUSH** включает или выключает датчик ноги (датчик ноги отключается, если человек сидит на сиденье).

Индикатор датчика ноги

Заводская настройка: индикатор датчика ноги включен. Для выключения индикатора поднести ногу к датчику ноги на расстояние не более 6 см и удерживать 10 секунд, световой индикатор начнет мигать. Выйти из зоны обнаружения на 60 секунд, световой индикатор отключится. Включение индикатора датчика ноги производится точно так же.

Внимание: включение или выключение индикатора датчика ноги возможны только при условии, что сам датчик включен.

Привязка пульта дистанционного управления

В случае замены пульта ДУ потребуется его привязка к основному блоку. Для этого необходимо выполнить следующее:

1. Отключить основной блок, нажав кнопку **OFF**.
2. На пульте нажать и удерживать кнопку ■, затем нажать кнопку **REAR | MOVE**. Индикаторы на пульте начнут мигать.
3. Включить основной блок, нажав кнопку **ON.**
4. Во время самотестирования основного блока будет выполнена привязка пульта ДУ, и его индикаторы погаснут.

ОБСЛУЖИВАНИЕ

Очистка фильтра

Если давление воды в форсунке биде стало ниже, одной из причин этого может быть загрязнение фильтра в шланге подачи воды.
Для очистки фильтра выполните следующие действия:

1. Отключить электропитание.
2. Перекрыть шаровый кран подачи воды.
3. Отсоединить шланг подачи воды от шарового крана.
4. Извлечь и промыть фильтр проточной водой.
5. Установить фильтр, подключить воду и включить электропитание в обратной последовательности.

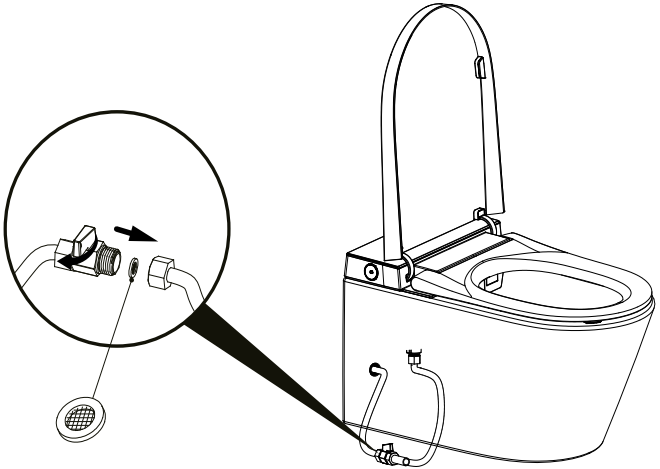

Снятие основного блока биде

Перед снятием основного блока биде для ремонта необходимо выполнить следующее:

1. Слить воду из биде. Для этого одновременно нажать и удерживать кнопки **WATER TEMP.** и **FULL FLUSH** в течение 3 секунд.
2. Перекрыть кран подачи воды к биде.
3. Отключить электропитание в подающей линии
4. Отсоединить шланг подачи воды и трубку управления смывом.
5. Отсоединить разъемы электропитания и датчика ноги.

Удаление накипи

Рекомендуется производить удаление накипи с регулярностью 3-6 месяцев.

Для удаления накипи использовать жидкое средство для очистки бытовых кофемашин.

Для удаления накипи выполнить следующее:

1. Слить воду из биде. Для этого одновременно нажать и удерживать кнопки **WATER TEMP.** и **FULL FLUSH** в течение 3 секунд. Основной блок начнет издавать периодический звуковой сигнал и на дисплее загорается соответствующий индикатор, обозначающие, что запущен цикл очистки.
2. Поднять стеклянную крышку задней части основного блока.
3. Вытащить пробку и залить 125 мл очищающей жидкости, закрыть пробку. При заполнении резервуара для очищающей жидкости раздастся тройной частый звуковой сигнал.
4. Еще раз одновременно нажать и удерживать кнопки **WATER TEMP.** и **FULL FLUSH** в течение 3 секунд. Начнется цикл очистки, который автоматически завершится через 30 минут.

Не перекрывайте воду и не отключайте электропитание во время цикла очистки. Цикл очистки можно отменить до заливания очищающей жидкости нажав кнопку ■ на основном блоке. После заливания очищающей жидкости цикл очистки отменить нельзя.

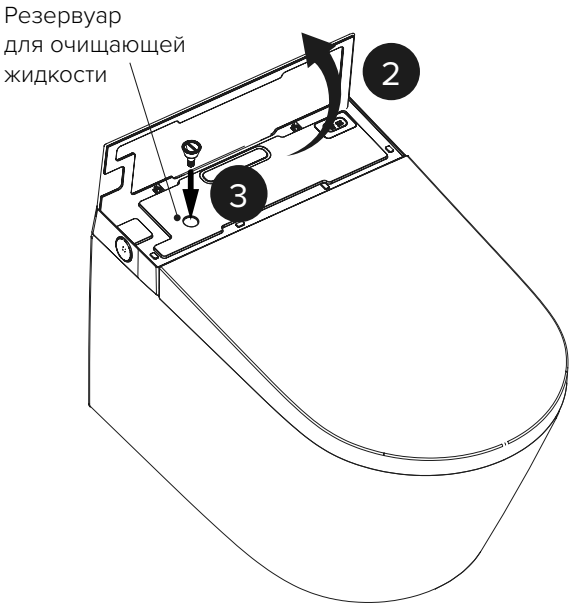

ОБСЛУЖИВАНИЕ

Уход за основным блоком

1. Отключите электропитание.
2. Для очистки используйте мягкую влажную ткань. Избегайте использования агрессивных химических веществ.

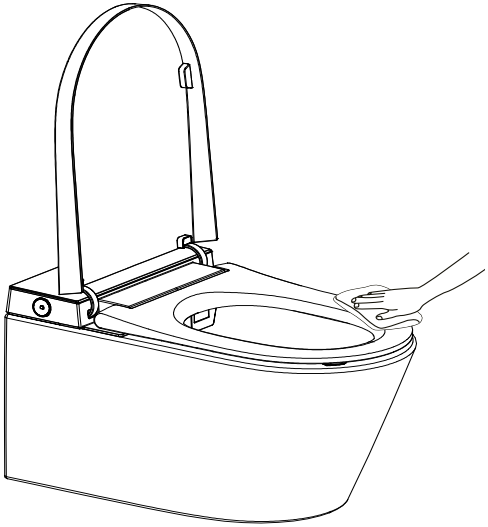

3. После завершения очистки и высыхания всех поверхностей снова включите электропитание.

Уход за форсункой биде

1. Когда никто не сидит на унитазе, кратковременно нажмите на кнопку заднего омывания. На основном блоке — форсунка выдвинется, предоставляя возможность очистки.
2. Форсунку можно снять и очистить отдельно.

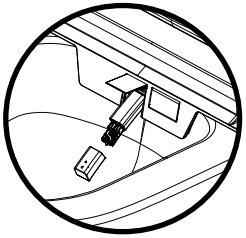

3. Для очистки используйте мягкую ткань или мягкую щетку. Во избежание повреждения не тяните и не толкайте излив биде.



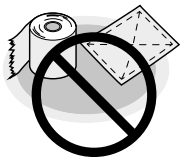

4. Установите форсунку на место и нажмите на кнопку ■ — излив биде вернется в свое исходное положение.

ОБРАТИТЕ ВНИМАНИЕ:
Излив автоматически вернется в исходное положение через 10 минут или когда кто-то сядет на унитаз.

РУКОВОДСТВО ПО УСТРАНЕНИЮ НЕИСПРАВНОСТЕЙ

Проблема	Причина	Решение
Не поступает вода из сопла биде	Перекручен шланг подачи воды	Выпрямите шланг для устранения перекручивания
	Угловой клапан перекрыт	Откройте угловой клапан
	Прекратилось водоснабжение	Восстановите водоснабжение
Слабая струя воды	Перекручен шланг подачи воды	Выпрямите шланг для устранения перекручивания
	Угловой клапан открыт не полностью	Откройте полностью угловой клапан
	Засорился фильтр	Очистите фильтр
Низкая температура воды	Неправильно установлена температура воды	Отрегулируйте температуру воды
Низкая температура сиденья	Неправильно установлена температура сиденья	Отрегулируйте температуру сиденья
	Режим ожидания	Переключите в режим функционирования, через 3 минуты заданная температура установится
Низкая температура осушителя	Неправильно установлена температура осушителя	Отрегулируйте температуру осушителя
Отсутствует поток осушающего воздуха	Режим ожидания или энергосберегающий режим	Чтобы воспользоваться функцией осушения перейдите в режим функционирования
Излив биде не втягивается	Выключено питание	Осторожно сдвиньте назад излив биде и включите питание
	Застрял из-за загрязнений	Удалите загрязнения
Излив биде не выдвигается	Выключено питание	Включите питание
	Человек находится вне зоны чувствительности датчика сиденья	Садиться так, чтобы находиться в зоне чувствительности датчика сиденья

РУКОВОДСТВО ПО УСТРАНЕНИЮ НЕИСПРАВНОСТЕЙ

Проблема	Причина	Решение
Не отображается индикация на пульте дистанционного управления	Перепутаны положительный и отрицательный полюса батареек	Переустановите батарейки
	Разряженная батарея	Вставьте новые батарейки
 **ВНИМАНИЕ**	Если проблема не устраняется вышеуказанными способами, пожалуйста, отключите питание и обратитесь в обслуживающую компанию.	
	Если устройство защитного отключения всегда срабатывает, это означает, что в настоящем изделии происходит утечка тока. Отключите питание и обратитесь в обслуживающую компанию.	

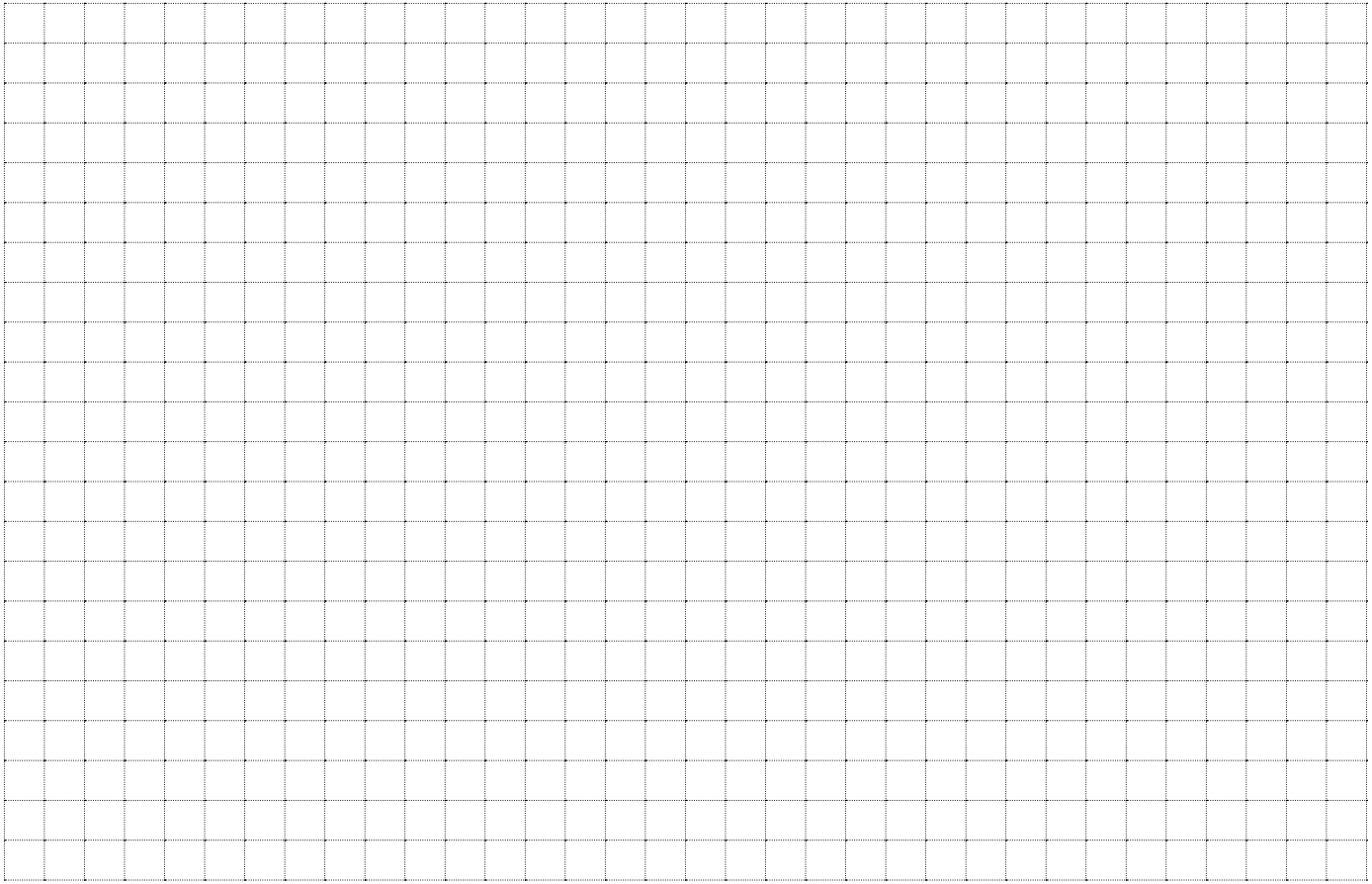

Импортер ООО «TECE Системс»
Россия, 121309, Москва, а/я 21
Тел. 8 800 333 83 23

09_2026