TECEspring

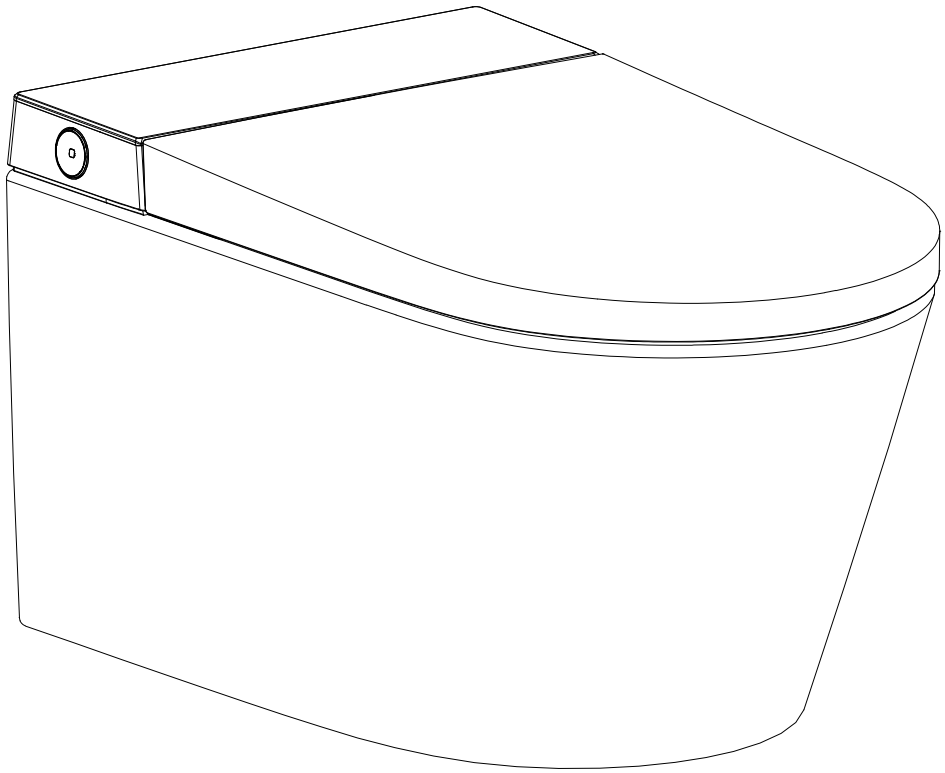

ИНСТРУКЦИЯ ПО МОНТАЖУ

Унитаз-биде TECEspring Smart L (S955797)

ИНСТРУКЦИИ ПО БЕЗОПАСНОСТИ

Благодарим вас за выбор нашей продукции. Пожалуйста, перед установкой внимательно прочитайте инструкцию и в дальнейшем обращайтесь к ней при обслуживании.

При использовании электротехнических изделий, особенно в присутствии детей, необходимо всегда соблюдать основные меры предосторожности, в частности:

1. Сантехническое устройство не должно использоваться лицами (включая детей) с ограниченными физическими возможностями, сниженными сенсорными или умственными способностями, а также не обладающими достаточным опытом и знаниями, за исключением случаев, когда они находятся под присмотром или проинструктированы.
2. Дети с 8-летнего возраста и лица с ограниченными физическими возможностями, сниженными сенсорными или умственными способностями или не обладающие достаточным опытом и знаниями, могут пользоваться данным сантехническим устройством, если они находятся под присмотром или были проинструктированы по безопасному использованию сантехнического устройства и понимают связанные с ним опасности.
3. Не позволяется детям играть с сантехническим устройством.
4. Не разрешается детям без присмотра взрослых производить чистку и пользовательское обслуживание сантехнического устройства.

ПРОЧТИТЕ ВСЕ ИНСТРУКЦИИ ПЕРЕД ИСПОЛЬЗОВАНИЕМ.



ОПАСНО — ДЛЯ СНИЖЕНИЯ РИСКА ПОРАЖЕНИЯ ЭЛЕКТРИЧЕСКИМ ТОКОМ:

1. Не размещайте и не храните изделие в местах, где оно может упасть в ванну или раковину.
2. Не опускайте в воду или другую жидкость.
3. Если изделие упало в воду, немедленно отключите электропитание. Только после этого можно доставать его из воды.
4. Не мойте основной блок и электрические соединения водой или моющим средством.
5. Не беритесь за электрические соединения мокрыми руками.
6. Никогда не блокируйте выходное отверстие воздушного осушителя.
7. Запрещается разбирать, ремонтировать или модифицировать данное изделие.
8. При монтаже, демонтаже, ремонте и техническом обслуживании изделия отключите электропитание и перекройте подачу воды.



ОСТОРОЖНО — ДЛЯ СНИЖЕНИЯ РИСКА ПОЛУЧЕНИЯ ОЖОГОВ, ПОРАЖЕНИЯ ЭЛЕКТРИЧЕСКИМ ТОКОМ, ТРАВМИРОВАНИЯ ИЛИ ПОЖАРА:

1. Присматривайте за детьми и лицами с ограниченными возможностями, когда они используют данное сантехническое устройства или находятся рядом с ним.
2. Используйте данное изделие только по назначению, как описано в настоящем руководстве. Не используйте комплектующие, не рекомендованные производителем.
3. Никогда не пользуйтесь данным изделием, если у него поврежден шнур электропитания или вилка, если оно не работает должным образом, если оно падало, повреждено или его роняли в воду. Верните изделие в сервисный центр для проверки и ремонта.
4. Держите шнур вдали от нагретых поверхностей.
5. Не используйте изделие во время сна и в сонном состоянии.
6. Не роняйте и не вставляйте никакие предметы в отверстия или шланги.
7. Не используйте изделие на открытом воздухе и там, где распыляются аэрозоли или применяется кислород.
8. Подключайте устройство только к правильно заземленной розетке. См. инструкцию по заземлению.
9. Не бросайте сигареты и другие горящие материалы в унитаз — это может привести к пожару.
10. Данное изделие является электрическим прибором, поэтому его следует размещать вдали от воды и других жидкостей.
11. Не кладите на бок и не переворачивайте работающий электрический прибор.
12. Запрещается подключать к той же розетке другие электроприборы.
13. Не разрешается использовать удлинитель или шатающуюся розетку.
14. Не используйте повторно имеющиеся водяные шланги — это может привести к протечке, возгоранию или поражению электрическим током. В состав установки должны входить указанные компоненты и новый шланг подачи воды.

ВНИМАНИЕ — НЕСОБЛЮДЕНИЕ ИНСТРУКЦИЙ МОЖЕТ ПРИВЕСТИ К ТРАВМАМ ИЛИ ПОВРЕЖДЕНИЮ ОБОРУДОВАНИЯ

1. Не устанавливайте и не используйте изделие во влажных помещениях, таких как парная и подобных.
2. Рекомендуется использовать водонепроницаемую электрическую розетку и монтировать ее в месте, где на нее не будет попадать влага.
3. Данное изделие следует подключать только к электросети 220–240 В, 50–60 Гц.
   Ток нагрузки не менее 10 А. Вилка питания должна быть оборудована устройством защитного отключения или аналогичным высокочувствительным быстродействующим размыкателем цепи при появлении тока утечки (номинальный отключающий ток менее 10 мА).
4. При грозе настоятельно рекомендуется отключить электропитание.
5. Не вставайте на унитаз, сиденье и крышку.
6. Во избежание повреждений не опирайтесь на крышку сиденья.
7. Данное изделие оснащено плавно опускающимися сиденьем и крышкой. Не нажимайте на сиденье и крышку унитаза, чтобы их опустить — это может привести к повреждению.
8. Не используйте едкие вещества или жесткую щетку для очистки изделия.
9. Не подвергайте изделие воздействию прямых солнечных лучей.
10. Используйте только водопроводную или питьевую воду. Менее качественная вода может привести к износу элементов из-за их истирания.
11. Не подключайте устройство к системе горячего водоснабжения. Температура воды на входе должна быть в пределах 3–35 °C.
12. Отапливайте помещение, чтобы предотвратить повреждение унитаза из-за замерзания воды.
13. Если унитазом не пользуются более трех дней, слейте воду из него и отключите электропитание.
14. При возникновении неисправности сантехнического устройства прекратите пользоваться им и отключите электропитание. Вызовите специалиста по техническому обслуживанию.
15. Для обеспечения безопасной эксплуатации в том же помещении, где расположено данное сантехническое устройство, в его входную цепь питания последовательно должно быть установлено средство для полного разрыва цепи. Его размещают со свободным доступом в месте подключения к стационарной проводке.

ИНСТРУКЦИЯ ПО ЗАЗЕМЛЕНИЮ

Данное изделие должно быть заземлено. В случае короткого замыкания заземление обеспечивает отвод электрического тока и таким образом уменьшает риск поражения электрическим током.
Вилка должна вставляться в правильно установленную и заземленную розетку.

ОПАСНО — ПОДКЛЮЧЕНИЕ ЭЛЕКТРОПИТАНИЯ ДОЛЖНО ПРОИЗВОДИТЬСЯ СПЕЦИАЛИСТОМ С СООТВЕТСТВУЮЩЕЙ КВАЛИФИКАЦИЕЙ.

СОХРАНИТЕ НАСТОЯЩУЮ ИНСТРУКЦИЮ.

КОМПЛЕКТАЦИЯ

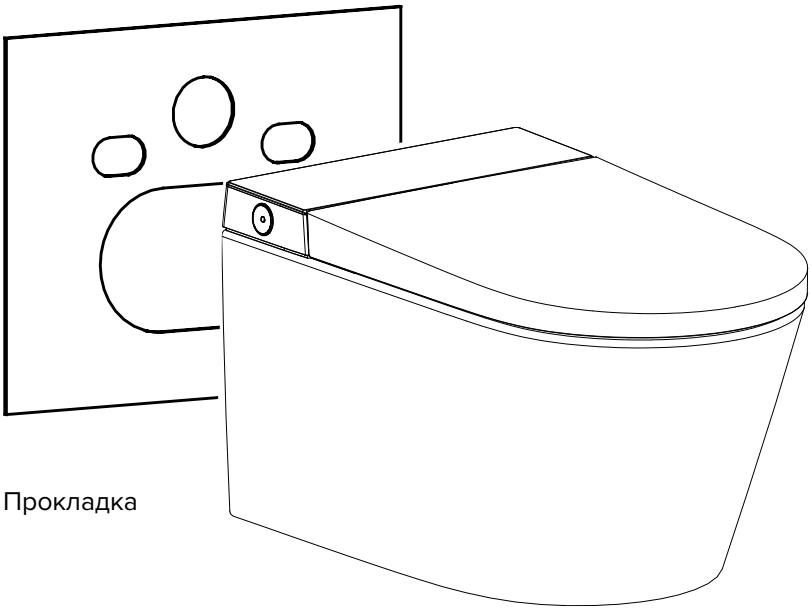

Прокладка

Унитаз с электронным блоком сиденья и крышки

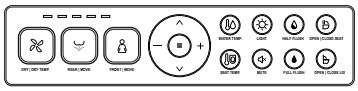

Пульт дистанционного управления

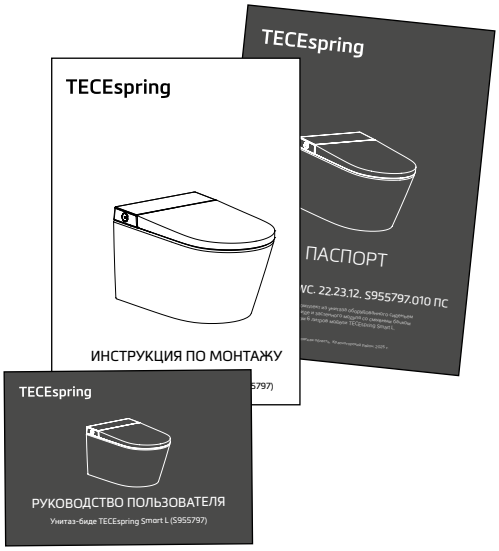

Руководство по монтажу, руководство пользователя и гарантийный паспорт



Электрический разъем

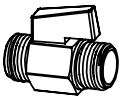

Шаровой клапан

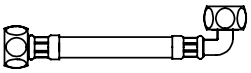

Шланг



Лента-липучка



Комплект крепежных элементов

ТЕХНИЧЕСКИЙ ЧЕРТЕЖ

(Единица измерения: мм)

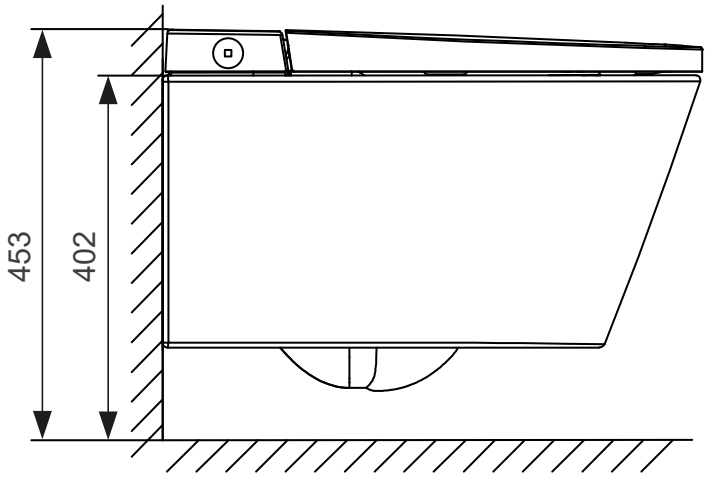

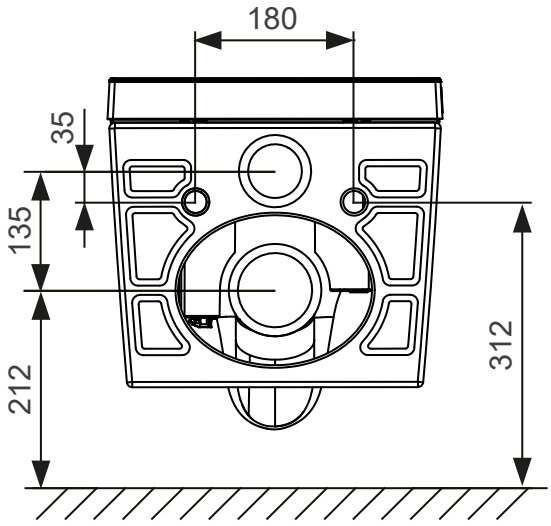

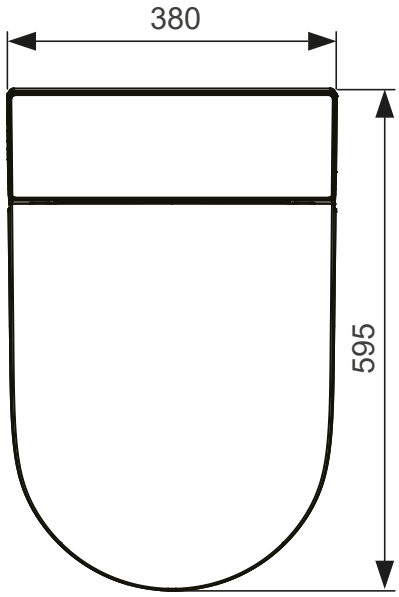

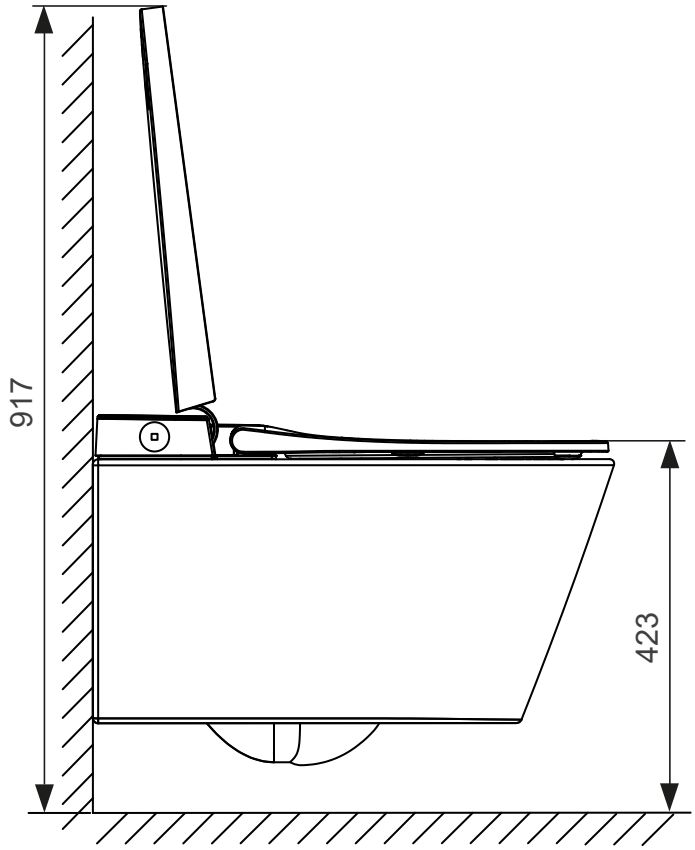

МОНТАЖНЫЕ РАЗМЕРЫ

(Единица измерения: мм)

Подготовительные работы по установке застенного модуля, подготовке подвода воды и электропитания описаны в иснтрукции по монтажу застенного модуля.

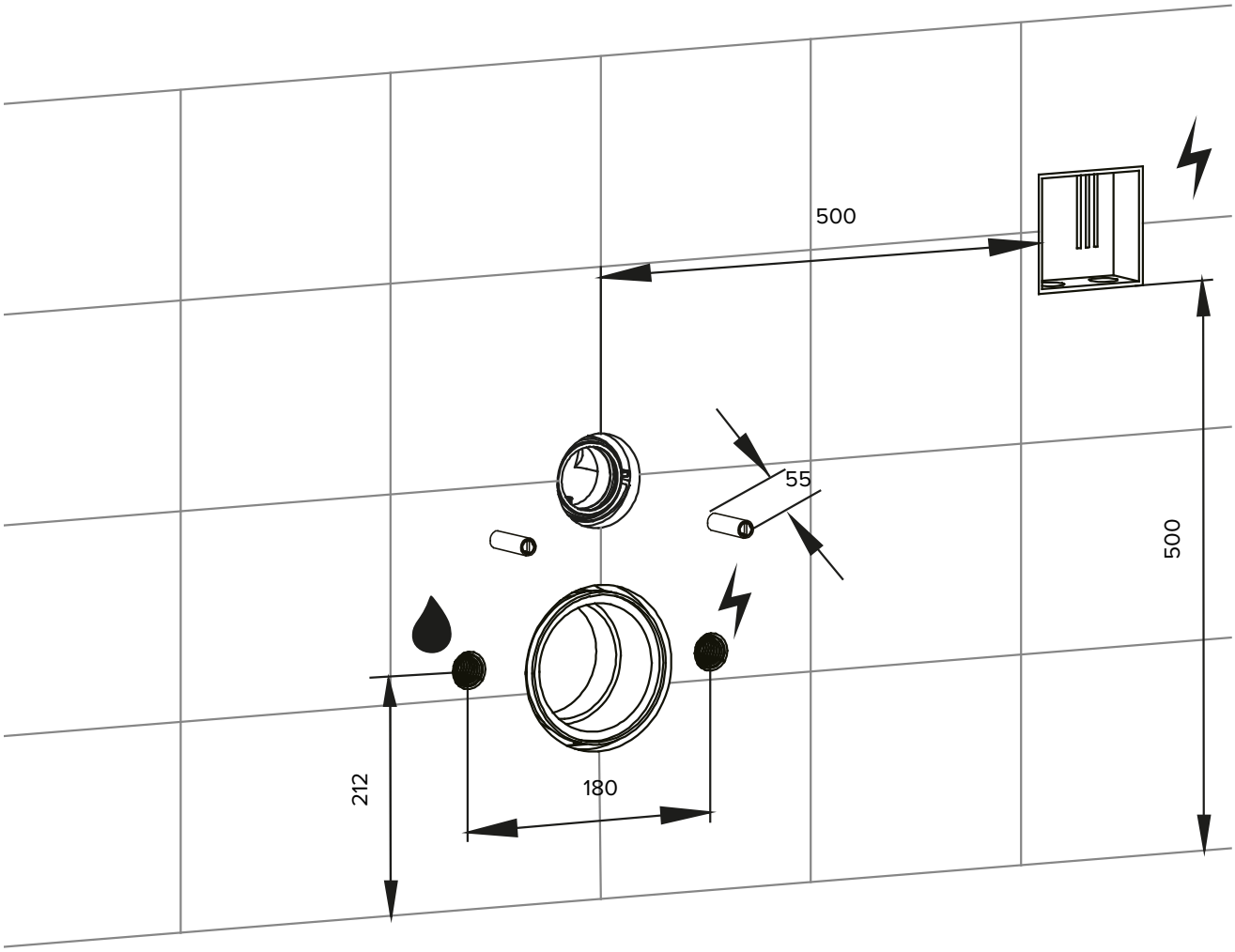

ПЕРЕД МОНТАЖОМ

1. Минимальное статическое давление в сети водоснабжения должно составить 0,08 МПа для нормальной работы биде.

   Примечание: если у вас нет прибора для измерения давления воды, воспользуйтесь приведенным здесь методом: подставить емкость под свободный конец шланга и откройте угловой вентиль. Если объем воды через 10 секунд превышает 1,42 л, то можно приступать к монтажу.

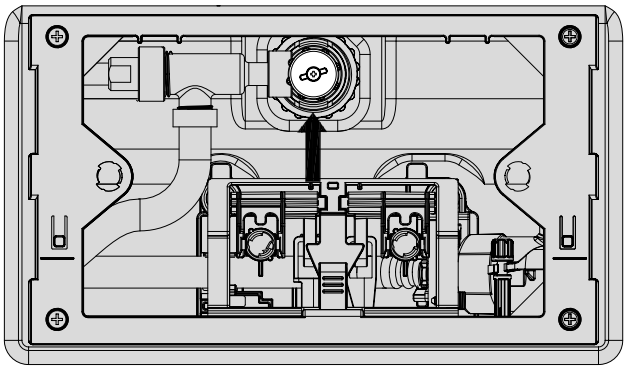

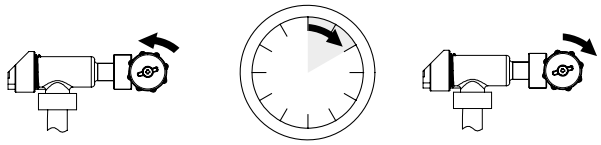

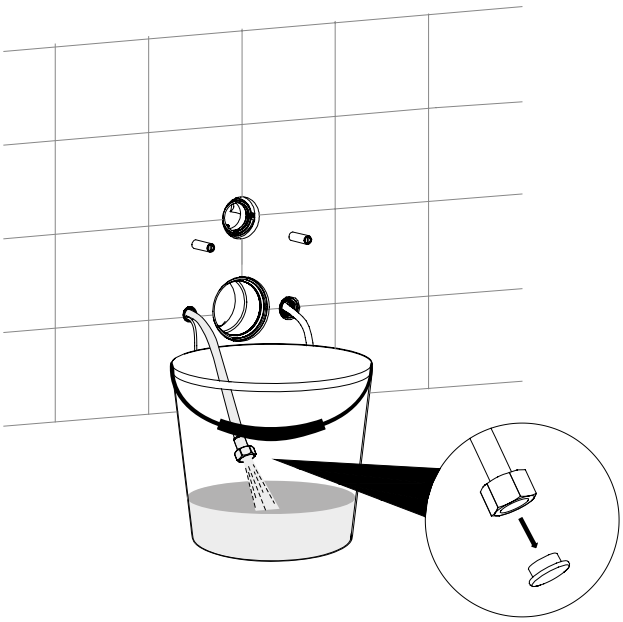

2. Пропустите кабель через стену.

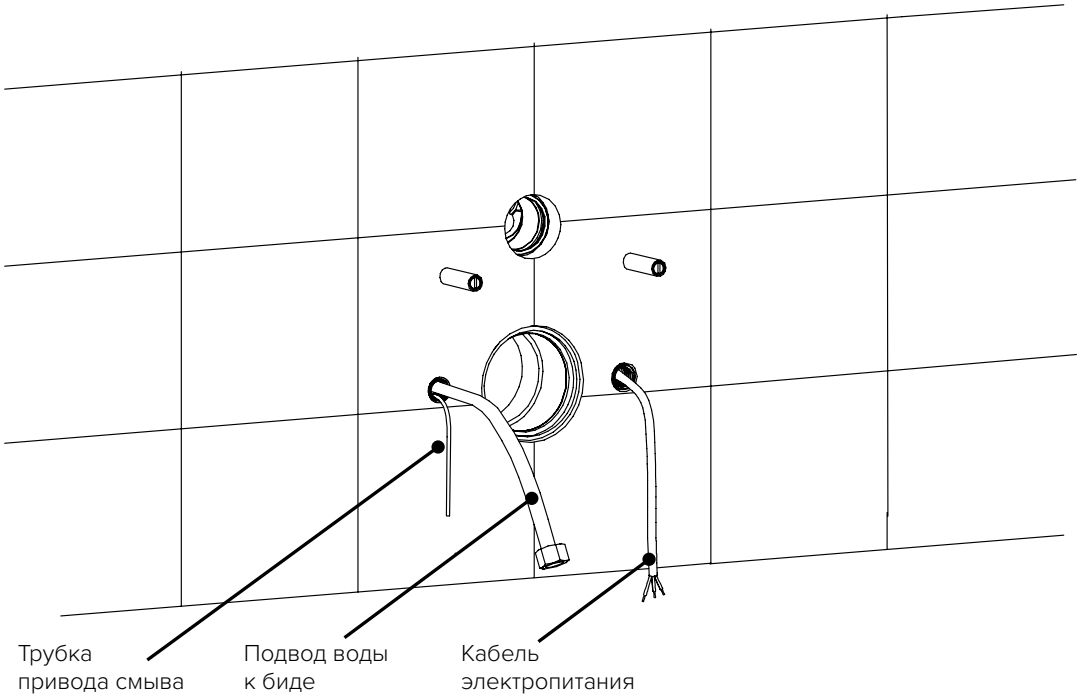

ПОДКЛЮЧЕНИЕ ЭЛЕКТРОПИТАНИЯ

ОПАСНО!
РИСК ПОРАЖЕНИЯ ЭЛЕКТРИЧЕСКИМ ТОКОМ.

Подключение электропитания должно производится специалистом с соответствующей квалификацией.

Для подключения электропитания использовать кабель 3x1,0 мм²

1

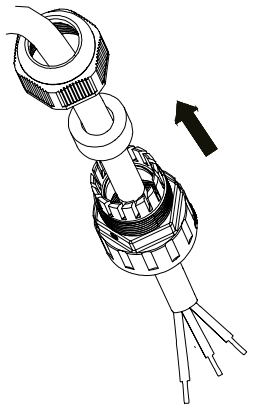

2

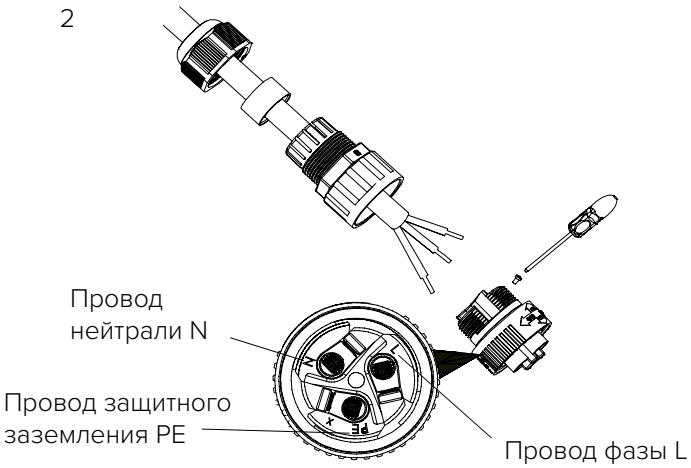

3

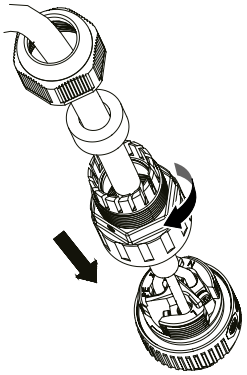

4

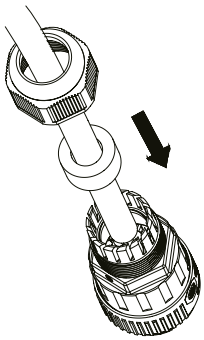

5

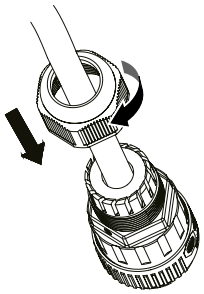

6

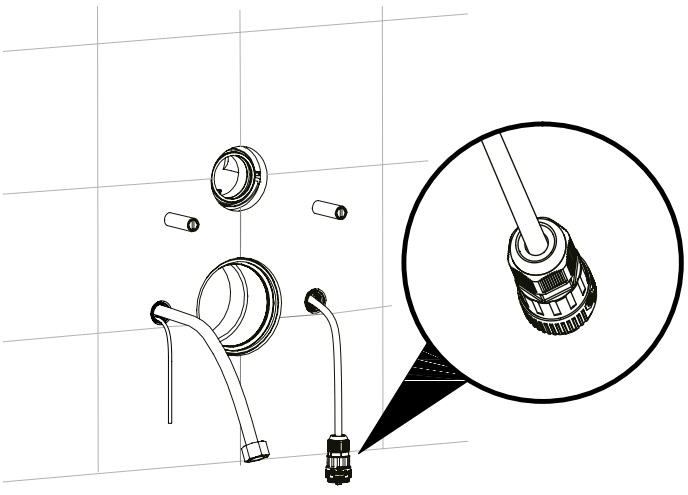

УСТАНОВКА ЧАШИ УНИТАЗА

1. Распакуйте и проверьте комплектацию.

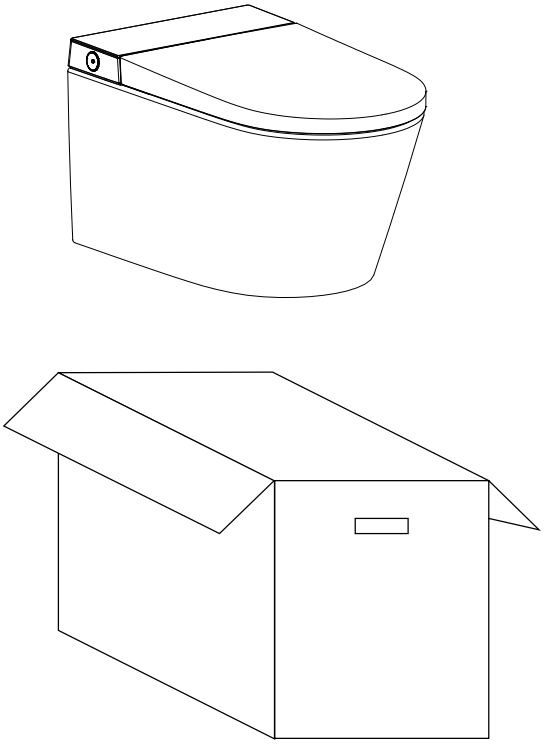

2. Поднимите крышку и открутите фиксирующие винты.

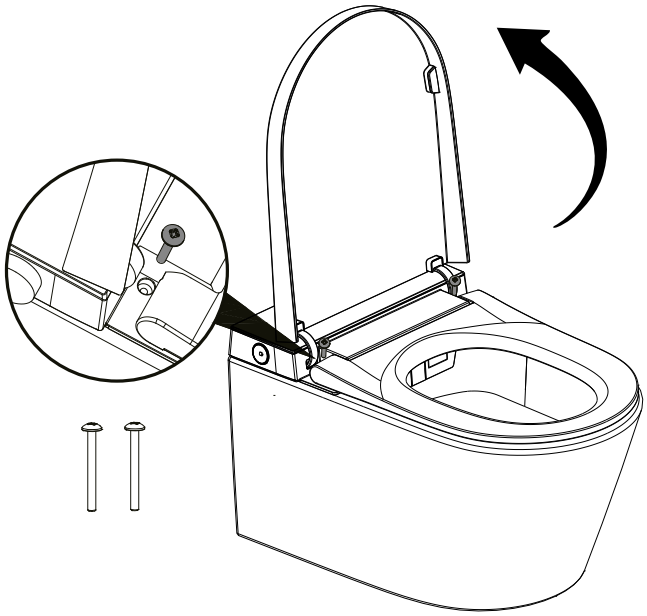

3. Опустите крышку, затем снимите основной модуль биде. Будьте осторожны, чтобы не повредить изделие.

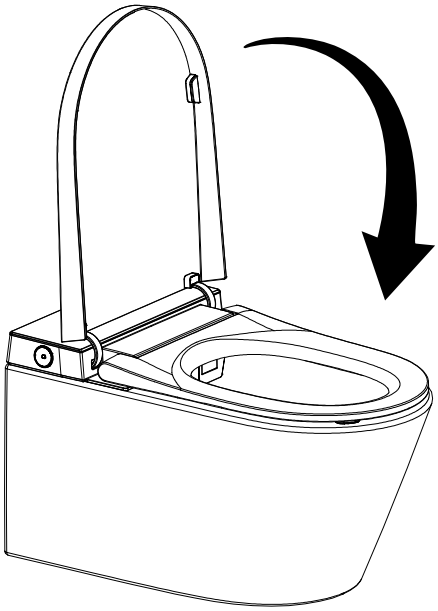

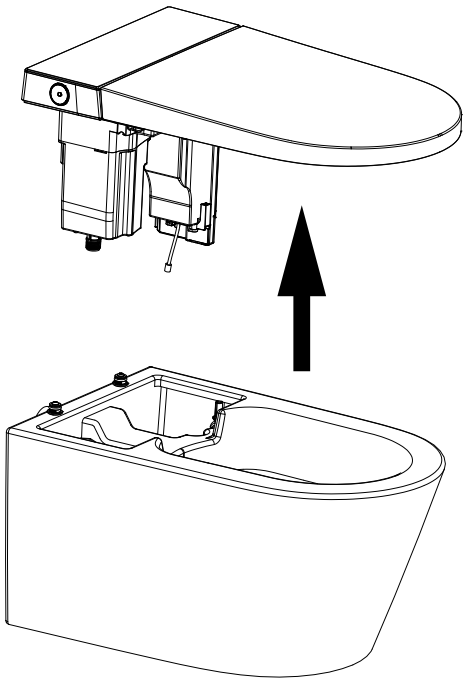

4.

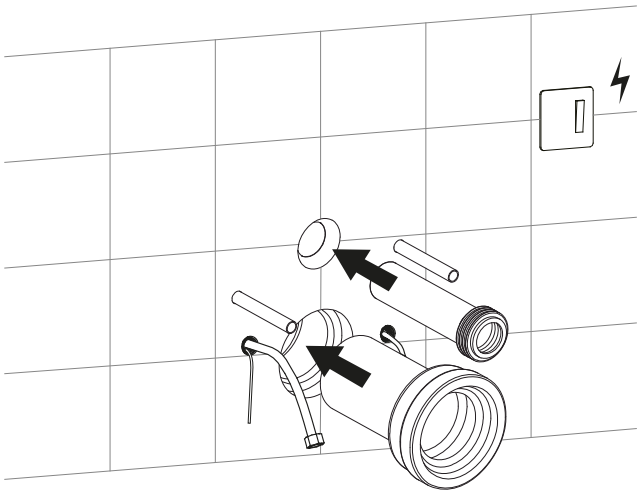

5.

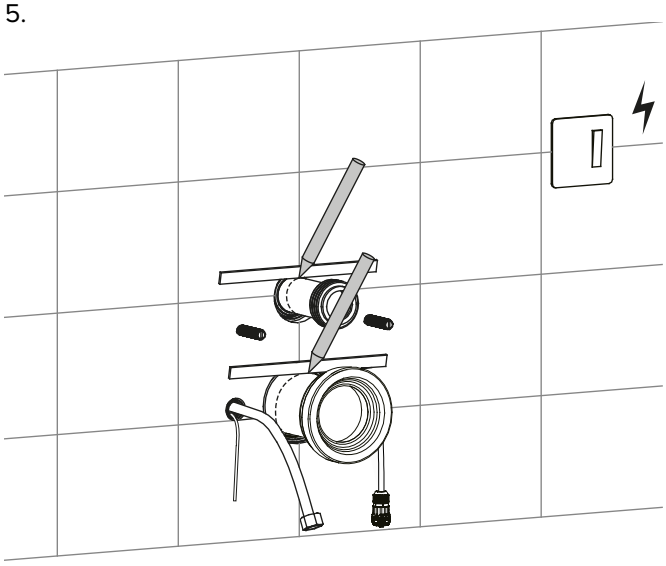

6.

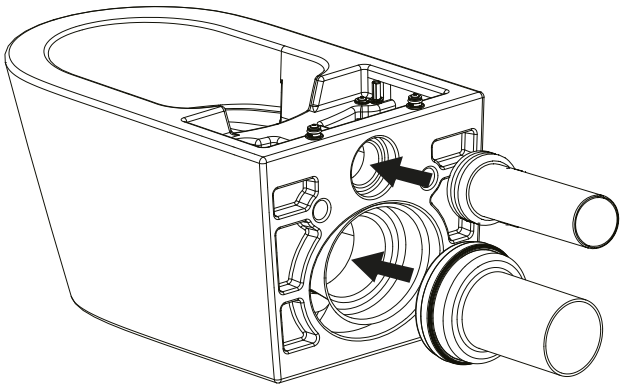

7.

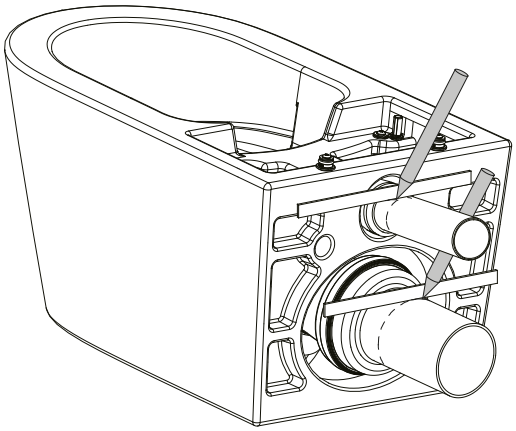

8.

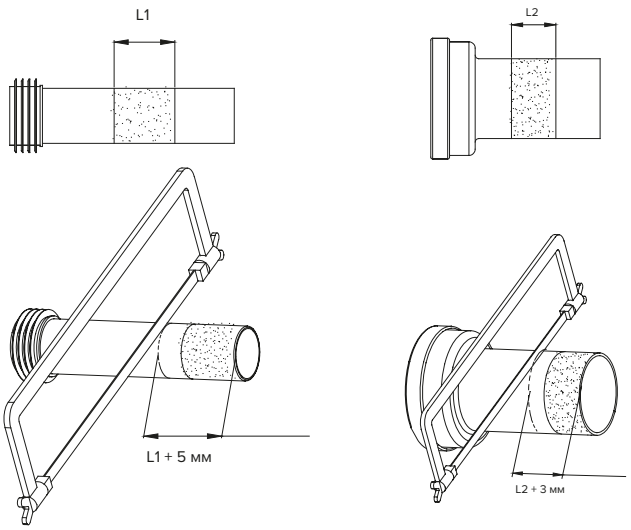

9.

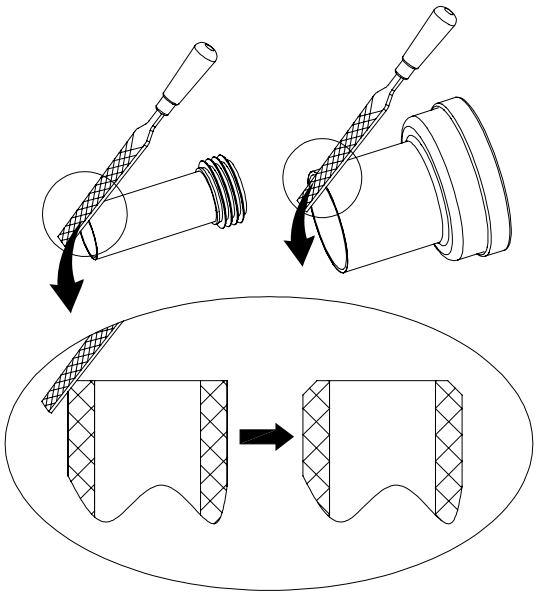

УСТАНОВКА ЧАШИ УНИТАЗА

10.

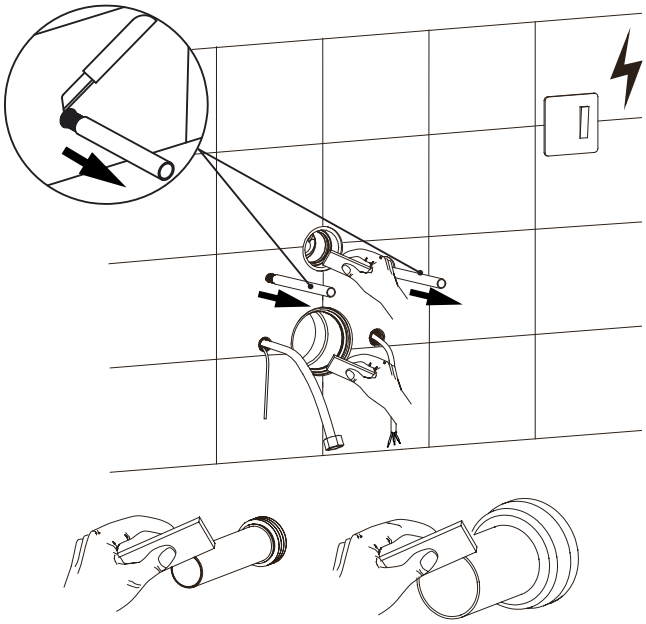

11.

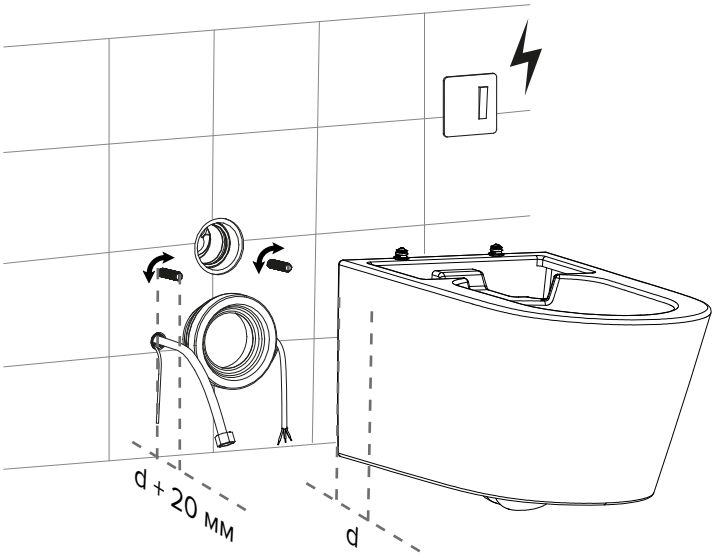

12.

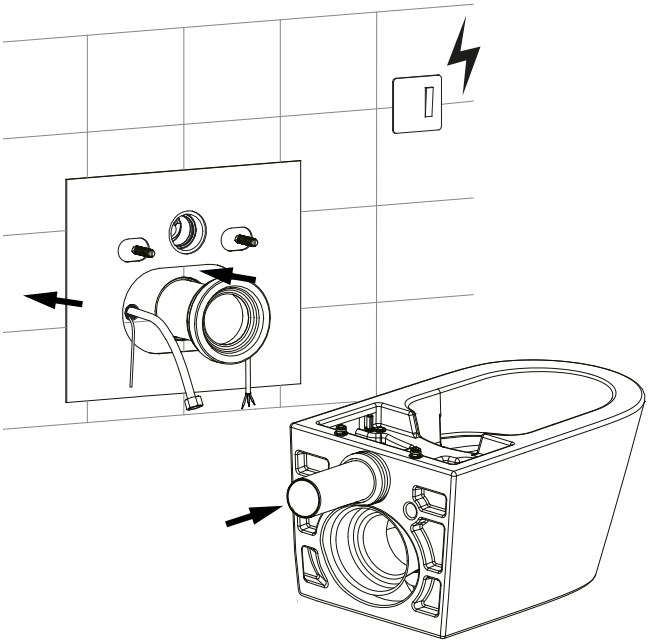

13.

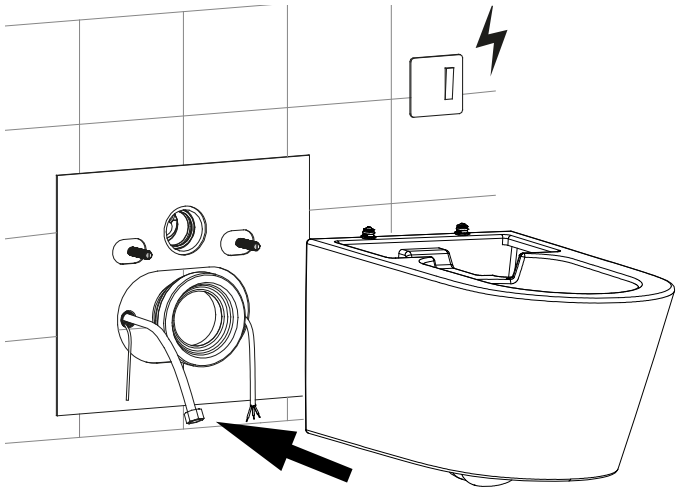

УСТАНОВКА ЧАШИ УНИТАЗА

14. Пропустите через отверстия унитаза шланг подачи воды, кабель автоматического смыва и кабель электропитания.

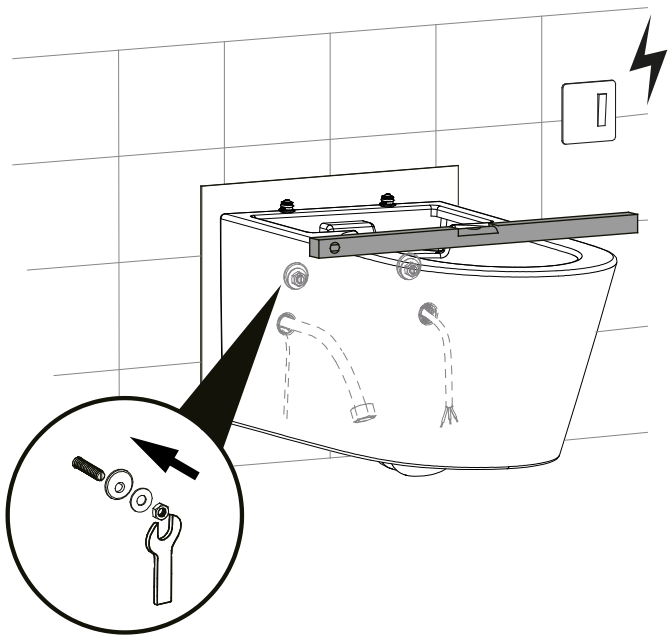

15.

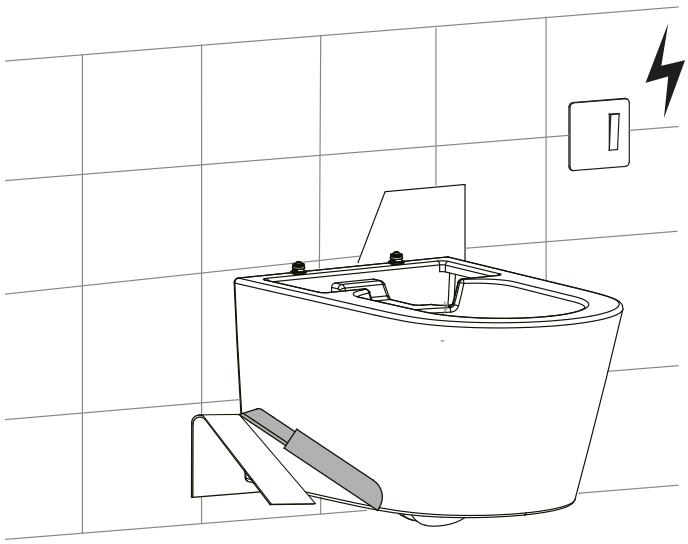

16.

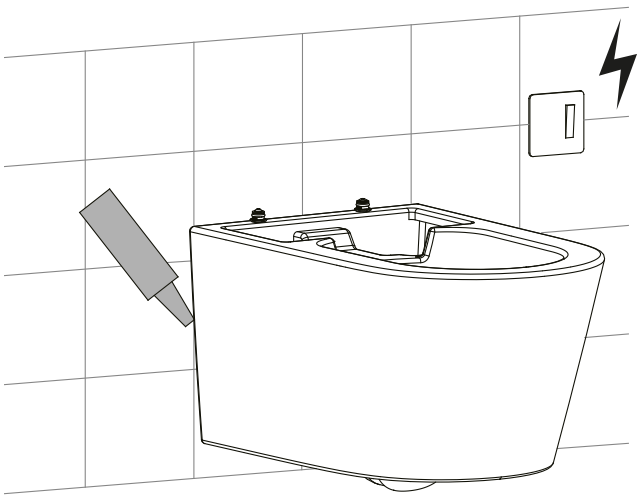

ПРИСОЕДИНЕНИЕ К СИСТЕМЕ ВОДОСНАБЖЕНИЯ И ВЫПОЛНЕНИЕ ЭЛЕКТРИЧЕСКИХ СОЕДИНЕНИЙ

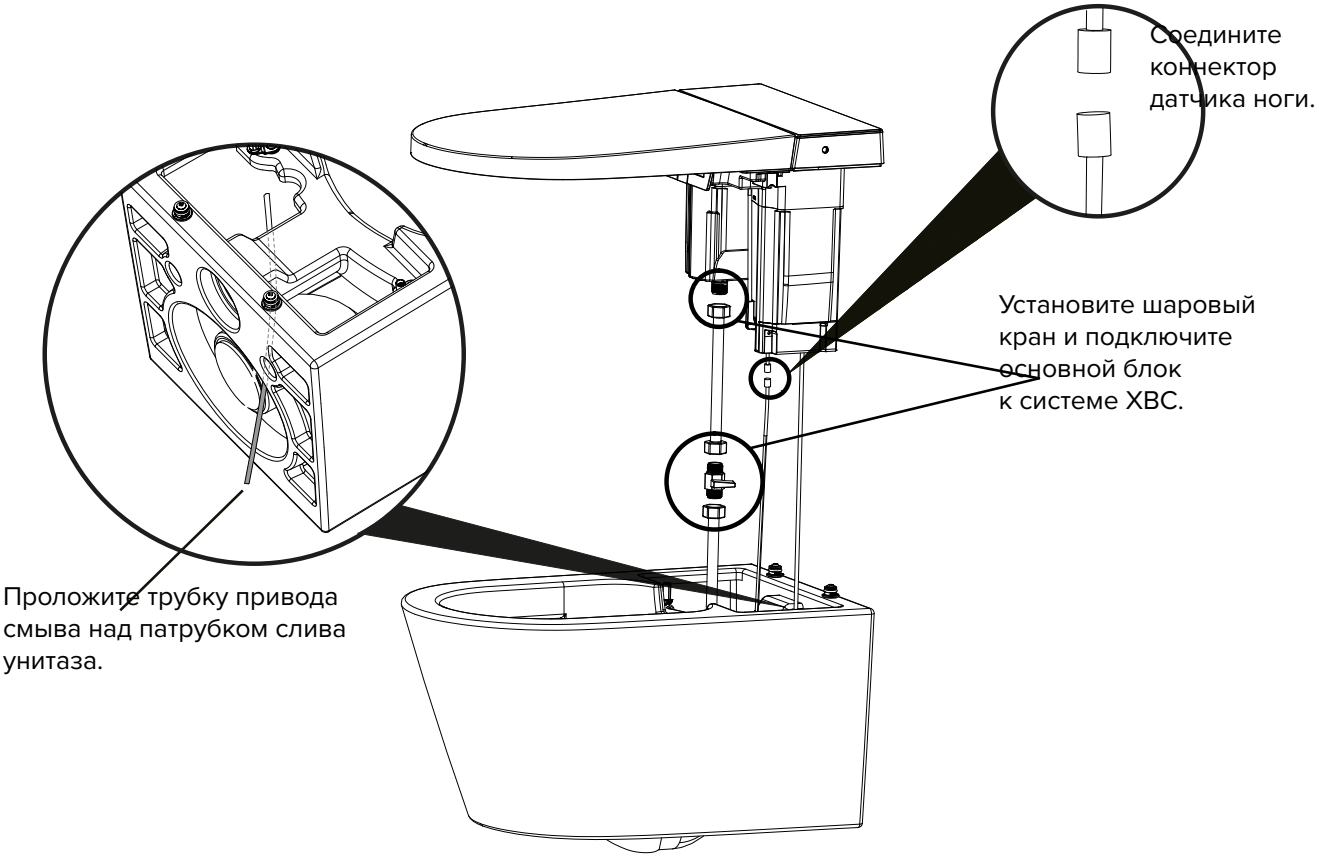

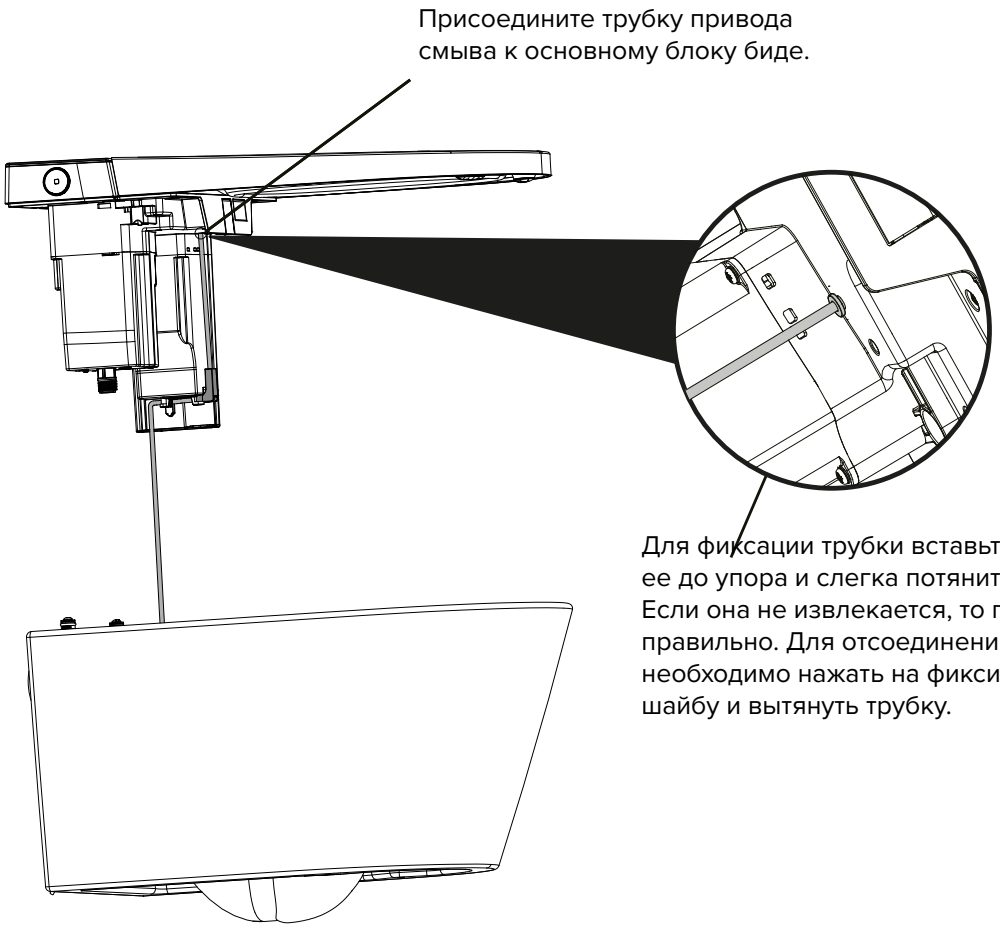

ПРИСОЕДИНЕНИЕ К СИСТЕМЕ ВОДОСНАБЖЕНИЯ И ВЫПОЛНЕНИЕ ЭЛЕКТРИЧЕСКИХ СОЕДИНЕНИЙ

При размещении шланга подачи воды следите за тем, чтобы он не был перекручен или согнут.

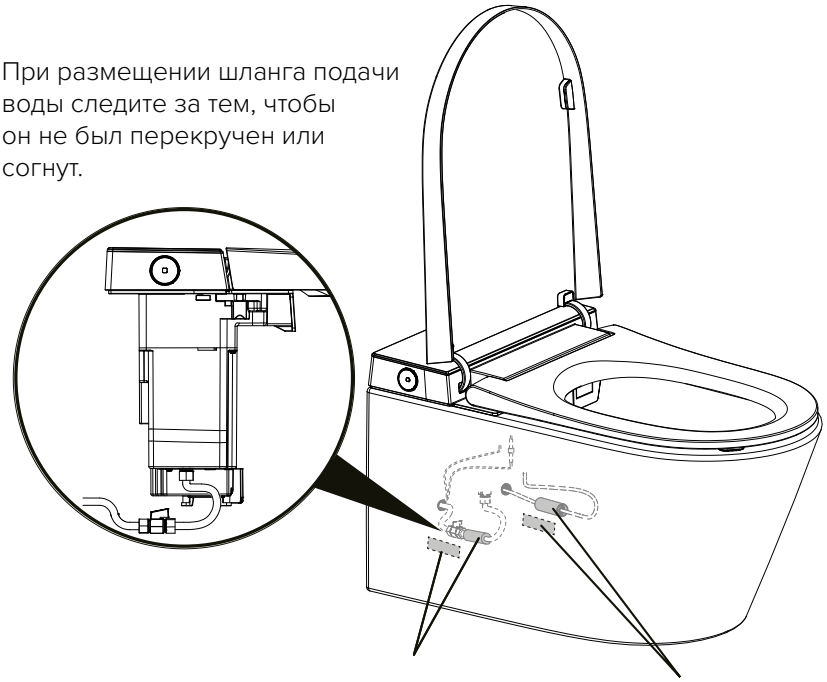

Шланг подачи воды зафиксировать с помощью ленты-липучки на внутренней поверхности чаши унитаза с левой стороны.

Кабель электропитания зафиксировать с помощью ленты-липучки на внутренней поверхности чаши унитаза с правой стороны.

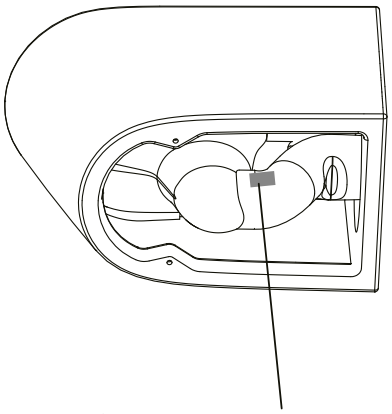

Кабель датчика ноги и трубку управления смывом зафиксировать с помощью ленты-липучки на поверхности сифона с правой стороны.
Они не должны переплетаться с кабелем электропитания. Трубка управления смывом не должна иметь перегибов

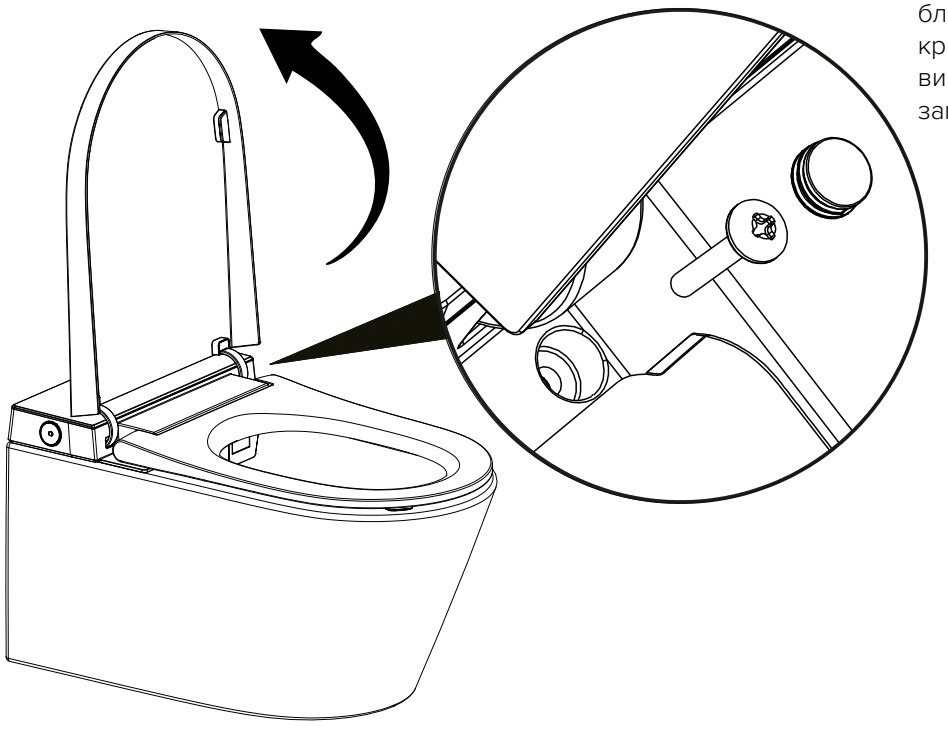

После установки основного блока биде на место открыть крышку и зафиксировать блок винтами, закрыть винты заглушками.

МОНТАЖ ПУЛЬТА ДИСТАНЦИОННОГО УПРАВЛЕНИЯ

Монтаж держателя пульта дистанционного управления

1. Горизонтально ориентированный держатель пульта дистанционного управления прислоните к стене в выбранном месте и отметьте маркером на стене расположение двух монтажных отверстий. В отмеченных точках просверлите отверстия диаметром 6 мм и глубиной 35 мм. Выбирайте такое место монтажа пульта, до которого можно дотянуться, сидя на унитазе.
2. Наклейте двухсторонний скотч на обратную сторону пульта дистанционного управления.
3. Вставьте дюбели в отверстия в стене и плотно прижмите держатель к стене, совместив отверстия в держателе с дюбелями, закрутите шурупы и закройте их заглушками.

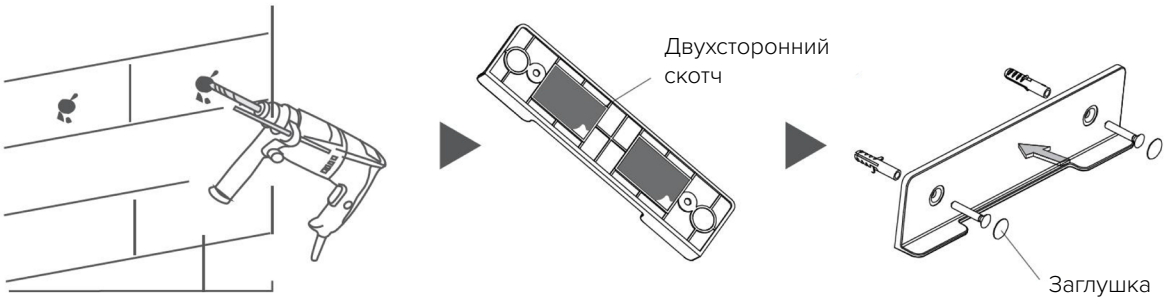

Установка батарей

1. Вставьте батареи в пульт дистанционного управления и закройте батарейный отсек (батареи в комплект поставки не входят).
2. Установите пульт дистанционного управления в держатель.

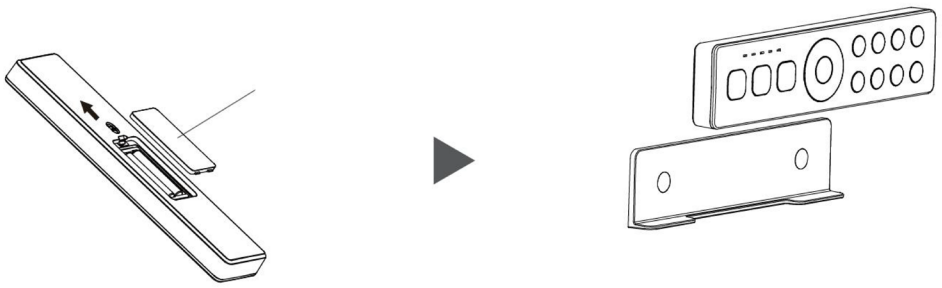

Примечание: Не монтируйте и не используйте пульт во влажных помещениях, таких как душевая. Не размещайте его в местах, где на него может попасть вода.

Импортер ООО «TECE Системс»
Россия, 121309, Москва, а/я 21
Тел. 8 800 333 83 23

09_2026