TECEspring

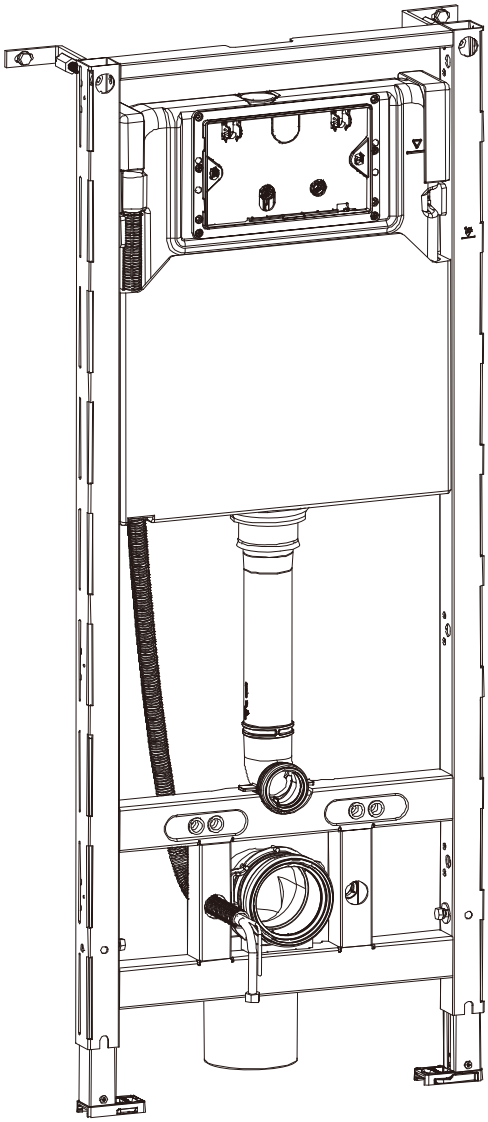

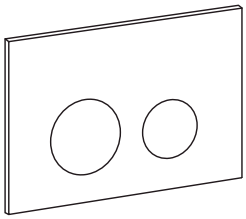

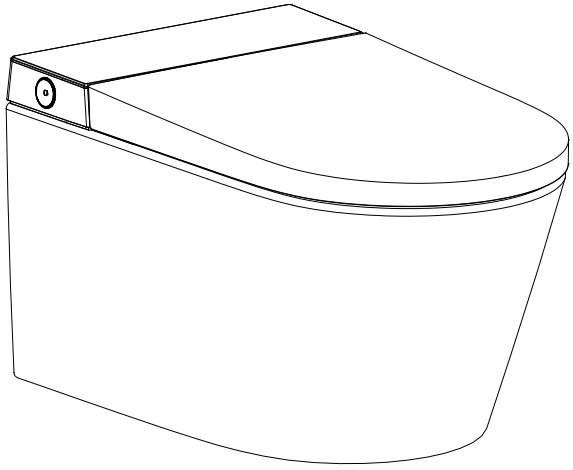

ИНСТРУКЦИЯ ПО МОНТАЖУ

Застенный модуль и унитаз-биде
TECEspring Smart L (S955797)

КОМПЛЕКТ ПОСТАВКИ

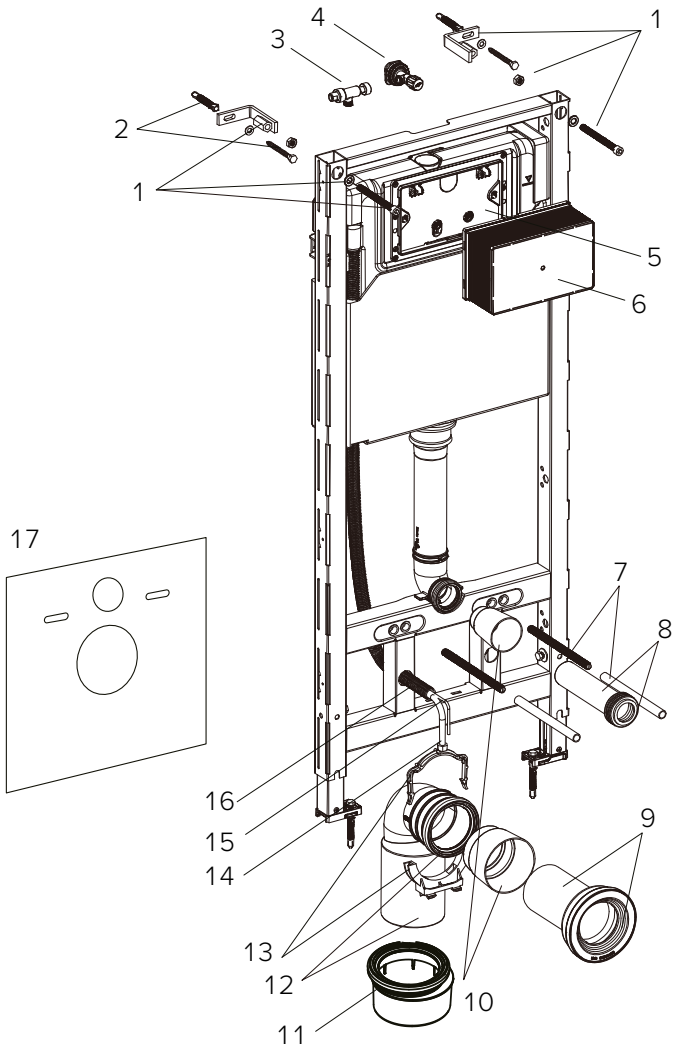

N°	Наименование	Артикул
1	Кронштейны с крепежными элементами	AF042300-L2
2	Крепежные болты с дюбелями	AF042300-L1
3	Тройник для подвода воды к биде	AF042300-L114
4	Угловой заливной вентиль	AF042300-L15
5	Крышка бачка	AF042300-L115
6	Монтажный туннель	AF042300-L106
7	Комплект шпилек и защитных трубок	AF042300-L5
8	Сливной патрубок бачка с манжетой	AF042300-L7
9	Сливной патрубок унитаза с манжетой	AF042300-L8
10	Заглушки патрубков	AF042300-L9
11	Фановый отвод DN 90 с уплотнительным кольцом	AF042300-L23
12	Адаптер DN 90/DN 100 с эксцентриком	AF042300-L82
13	Держатель фанового отвода с фиксатором	AF042300-L11
14	Шланг подвода воды к биде	AF042300-L116
15	Трубка привода смыва	AF042300-L117
16	Защитная трубка	AF042300-L118
17	Прокладка для монтажа унитаза	AF042300-L107

ОСНОВНЫЕ РАЗМЕРЫ

(Единица измерения: мм)

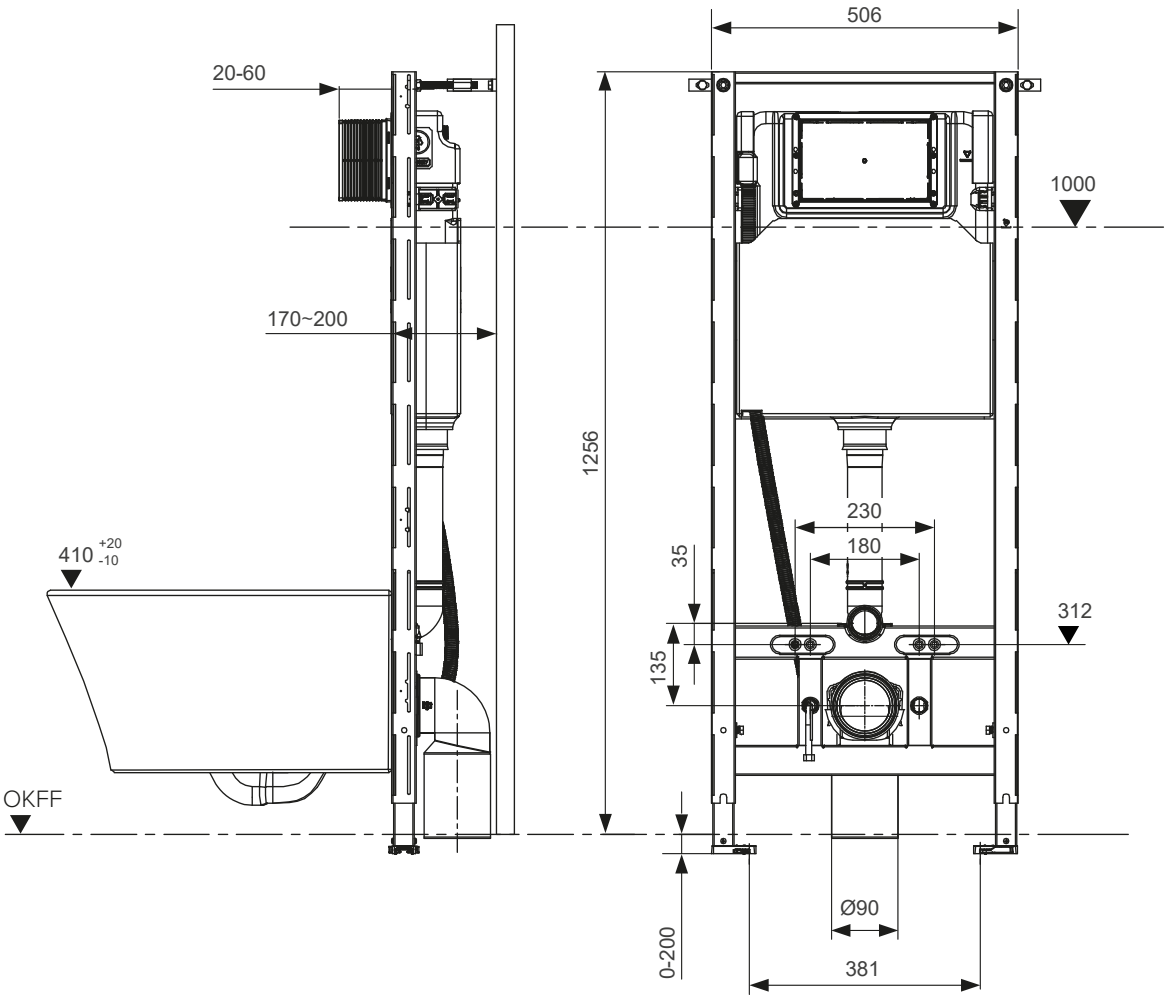

ВАЖНАЯ ИНФОРМАЦИЯ

1. Придерживайтесь данной инструкции по монтажу.
   Производитель не несет ответственности за ущерб, возникший вследствие неправильной установки.
2. Перед окончательной фиксацией застенного модуля убедитесь в правильности его положения и высоты относительно уровня чистового пола.
3. Производитель оставляет за собой право на внесение изменений в спецификацию без предварительного предупреждения. Возможные изменения не влияют на особенности монтажа и нацелены на улучшение потребительских свойств продукта.
4. После подключения углового вентиля бачка к системе ХВС необходимо проверить систему на утечки и нормальное функционирование всех компонентов.
5. Рабочее давление в системе ХВС 1-8 бар.
6. Рабочая температура воды в системе ХВС должна соответствовать нормам СанПиН и СП30.13330.2020.

Примечания:

1. Устанавливать перед прочными стенами, обеспечивающими надежную фиксацию модуля на протяжении всего периода эксплуатации.
2. Все размеры приведены в миллиметрах.

⚠ OKFF 0 = Уровень чистового пола
▽

УСТАНОВКА ЗАЛИВНОГО ВЕНТИЛЯ ДЛЯ ОБЕСПЕЧЕНИЯ ПОДВОДА ВОДЫ К БАЧКУ СВЕРХУ

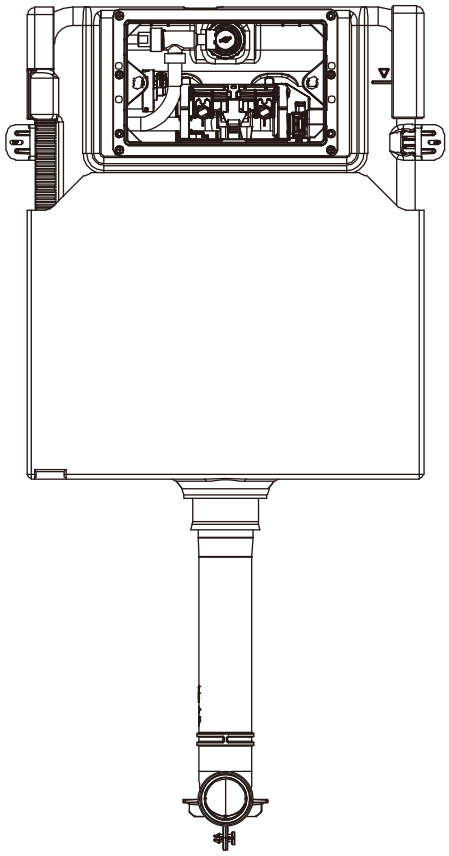

1

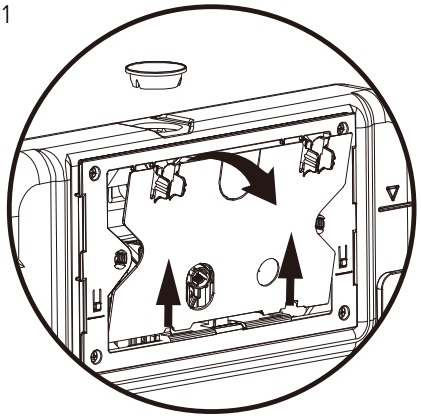

2

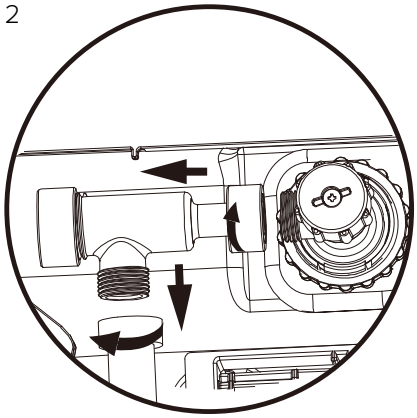

3

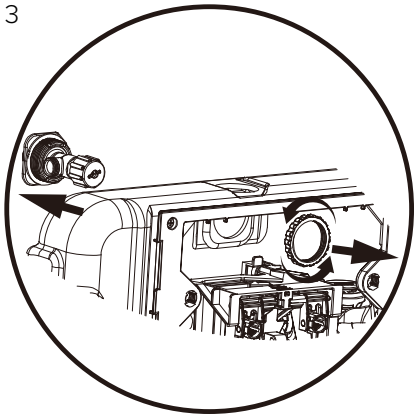

4

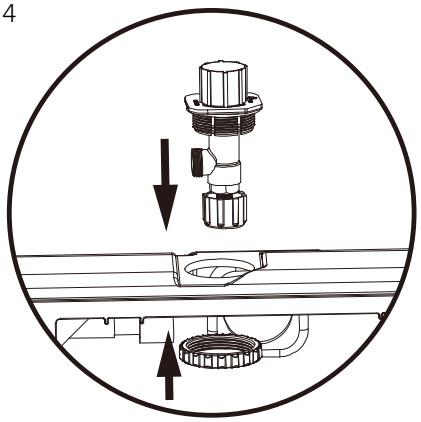

5

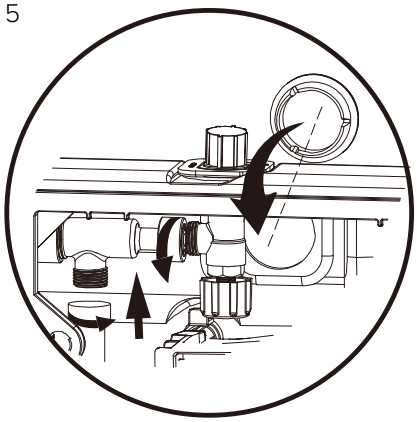

6

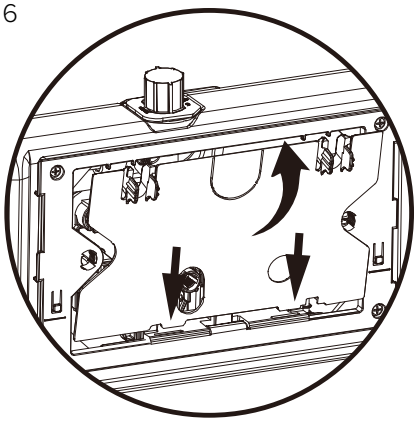

УСТАНОВКА МОДУЛЯ В СТАЛЬНОЙ ПРОФИЛЬ TECEspring

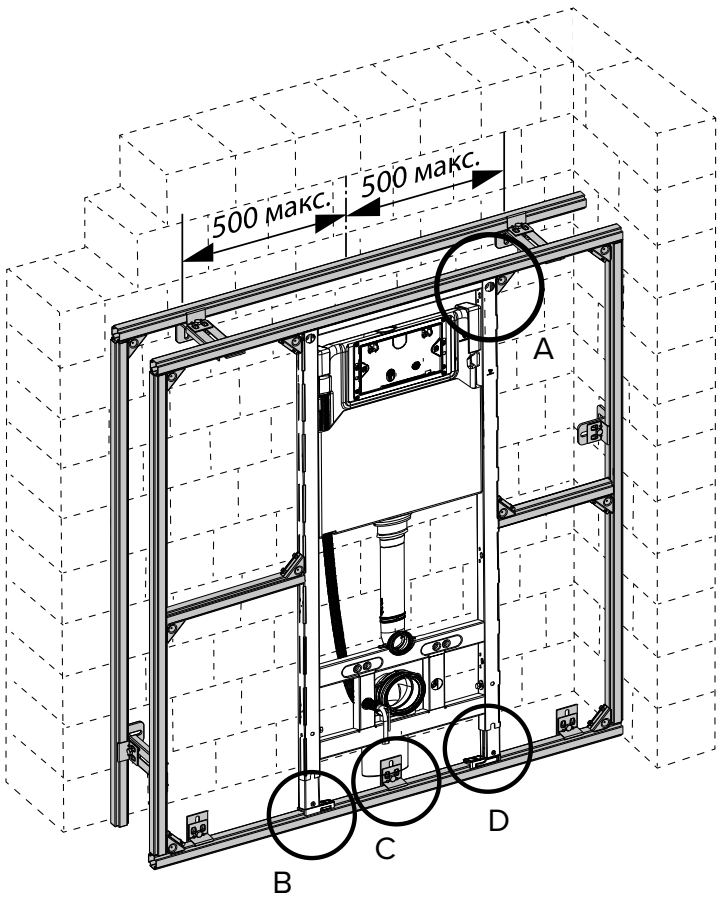

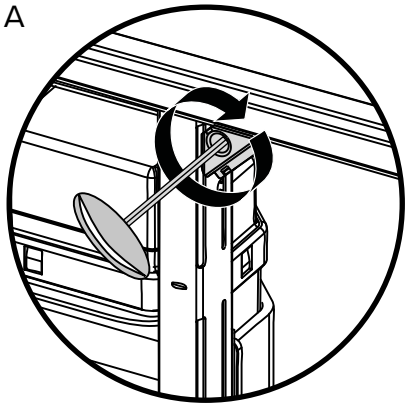

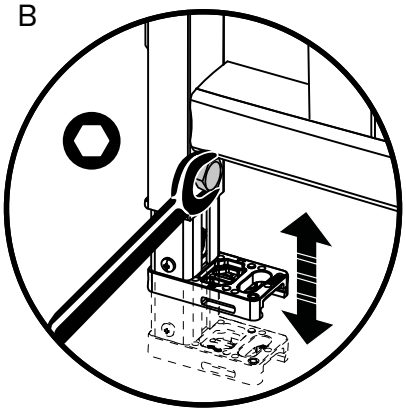

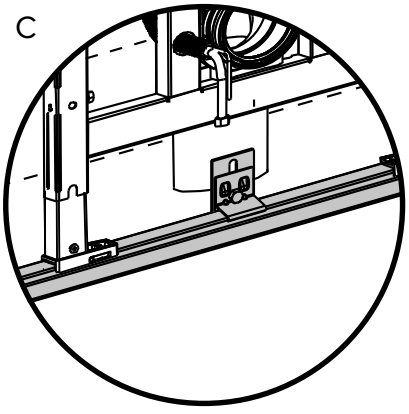

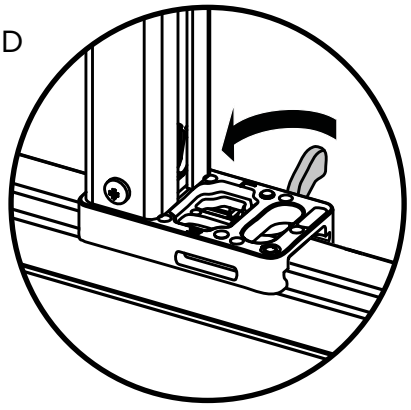

УСТАНОВКА МОДУЛЯ ПЕРЕД СТЕНОЙ

Расстояние между отверстиями при установке настенных кронштейнов опорными площадками наружу

Расстояние между отверстиями при установке настенных кронштейнов опорными площадками внутрь

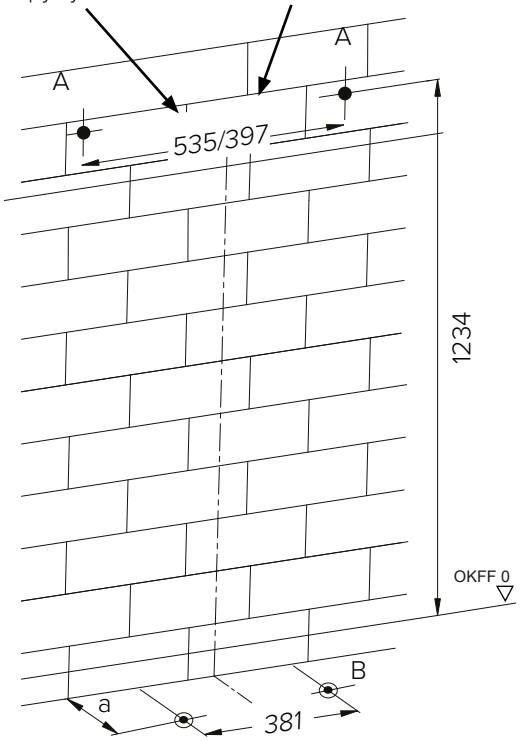

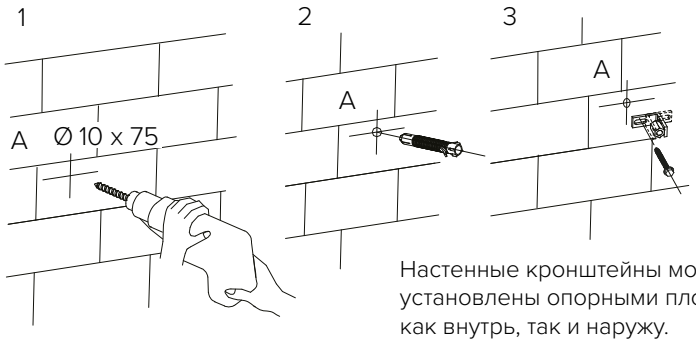

Настенные кронштейны могут быть установлены опорными площадками как внутрь, так и наружу. Соответственно расстояние между отверстиями на стене будет разное.

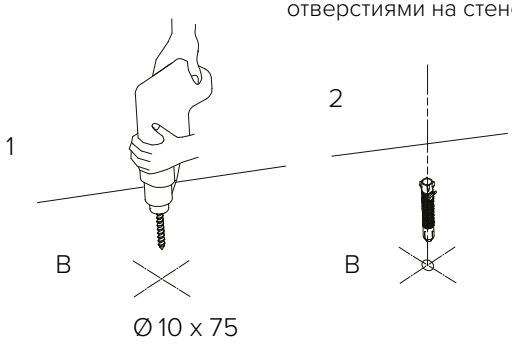

УСТАНОВКА ФАНОВОГО ОТВОДА

1

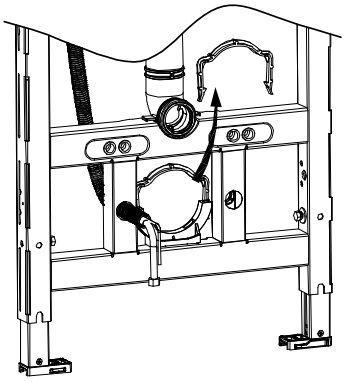

2 Фановый отвод можно установить в одном из трех положений

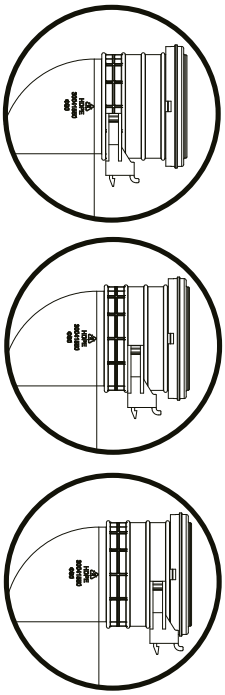

3

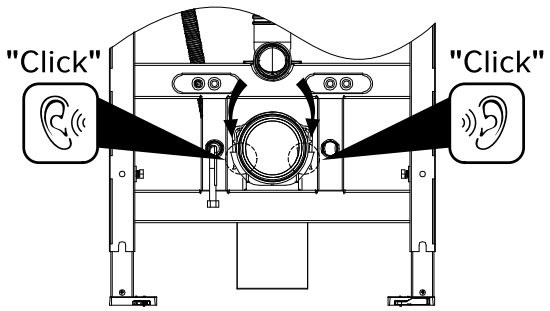

ФИКСАЦИЯ И РЕГУЛИРОВКА НАСТЕННЫХ КРОНШТЕЙНОВ И НАПОЛЬНЫХ ОПОР

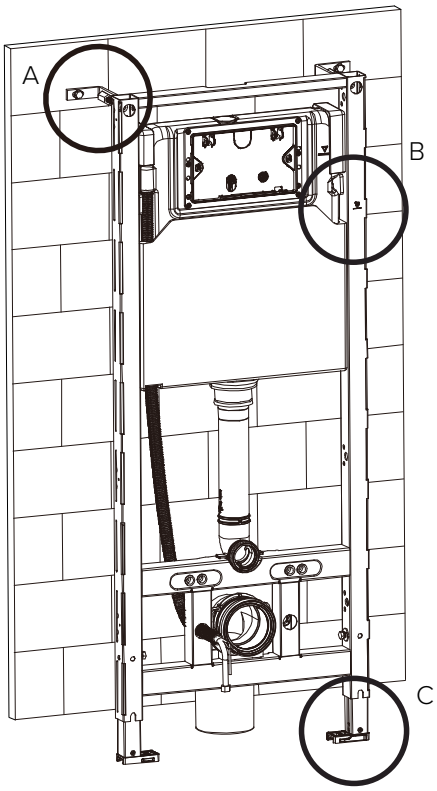

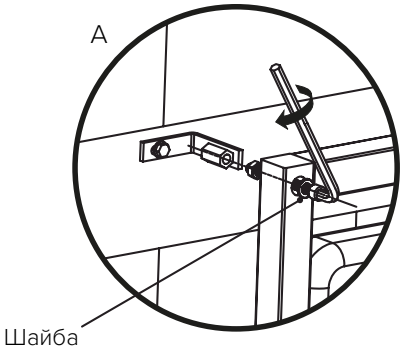

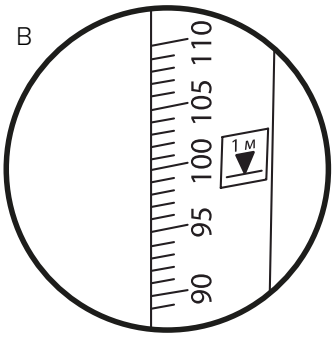

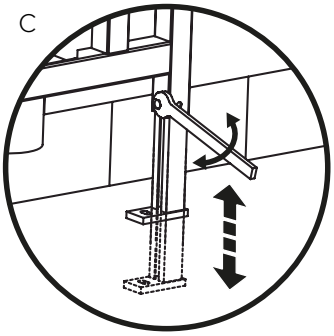

ПОДКЛЮЧЕНИЕ К СИСТЕМЕ ВОДОСНАБЖЕНИЯ

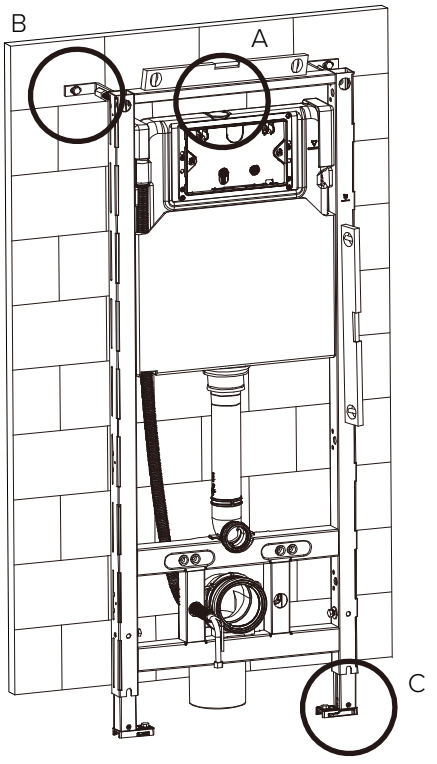

A. Выполнить герметизацию резьбового соединения соответствующими материалами.
Не рекомендуется использовать заливной вентиль в качестве запорной арматуры. Данный вентиль предназначен для сервисного обслуживания арматуры бачка.

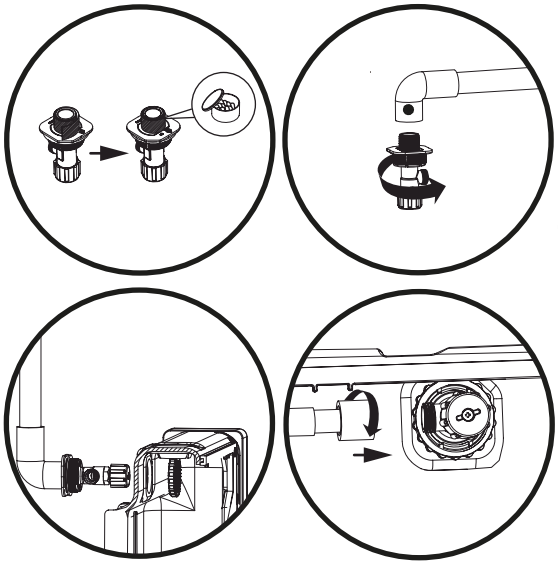

B. Предварительно затянуть гайгу и полностью зафиксировать после точного выравнивания модуля.

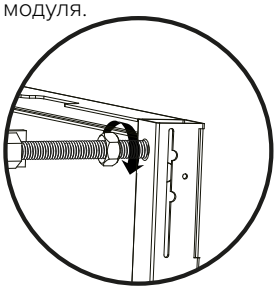

C. Предварительно затянуть болт и полностью зафиксировать после точного выравнивания модуля.

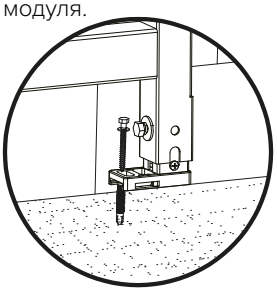

ПОДКЛЮЧЕНИЕ К ЭЛЕКТРОСЕТИ

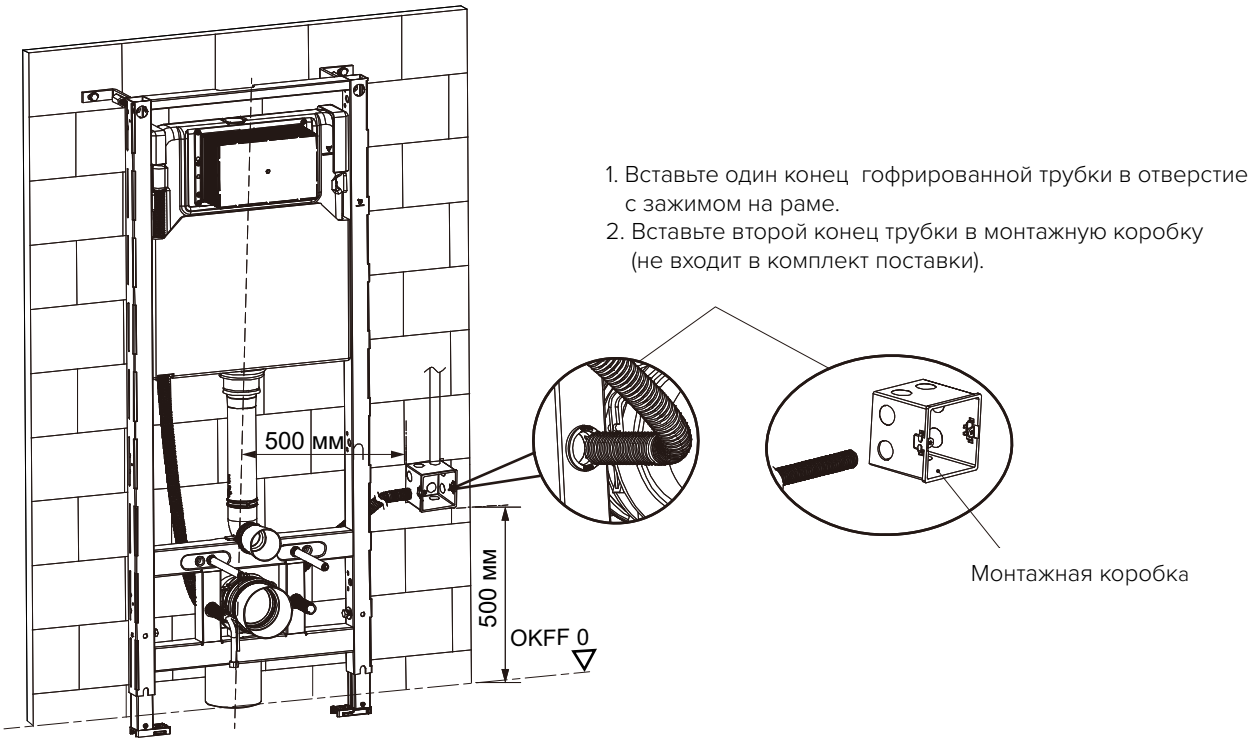

1. Вставьте один конец гофрированной трубки в отверстие с зажимом на раме.
2. Вставьте второй конец трубки в монтажную коробку (не входит в комплект поставки).

Подключение должно осуществляться кабелем 3 x 1,0 мм² с установкой автоматического выключателя дифференциального тока.

УСТАНОВКА КРЕПЕЖНЫХ ЭЛЕМЕНТОВ И АКСЕССУАРОВ ДЛЯ УНИТАЗА И ПАНЕЛИ СМЫВА

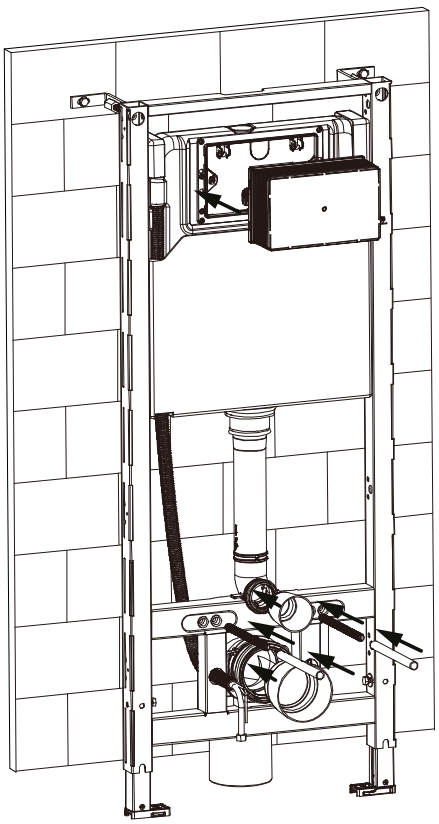

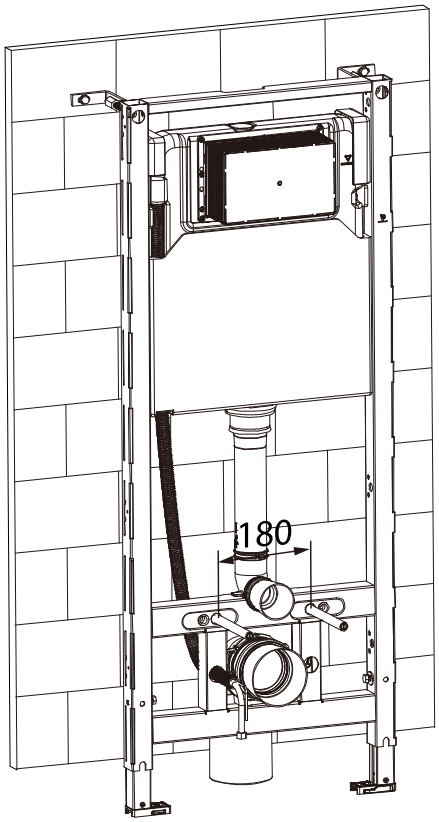

ТОЛЩИНА ОБШИВКИ СТЕНЫ

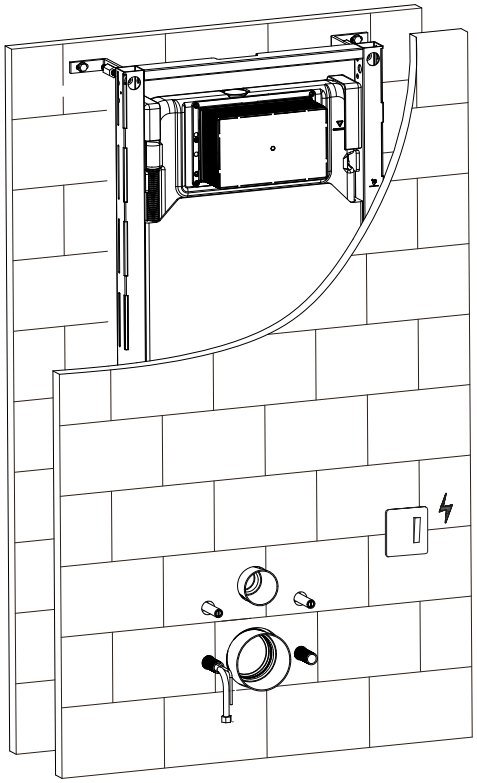

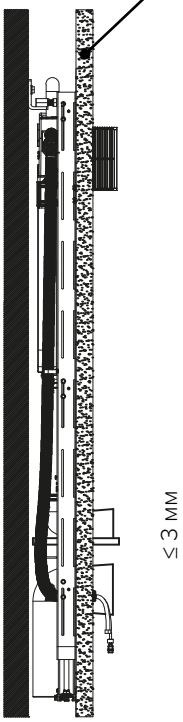

Не несущая стена

Толщина обшивки стены зависит от выбранной панели смыва:

1. Для панелей смыва серий R (арт. 994010X), V (арт. 994020X) и SL (арт. S240502) – от 20 до 60 мм
2. Для панелей смыва серий loop (арт. S240503, S24061X) и S (арт. S240501) – от 25 до 60 мм
3. Для панелей смыва серий loop (арт. S24092X) и square (арт.S24085X) – от 30 до 60 мм

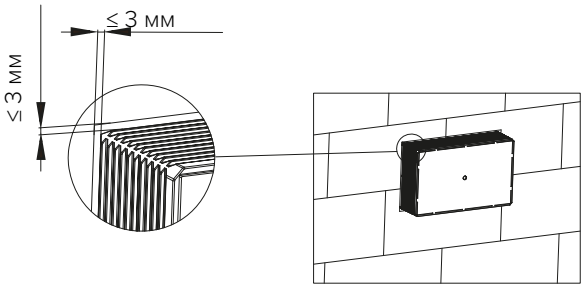

УДАЛЕНИЕ ИЗЛИШКОВ МОНТАЖНЫХ АКСЕССУАРОВ

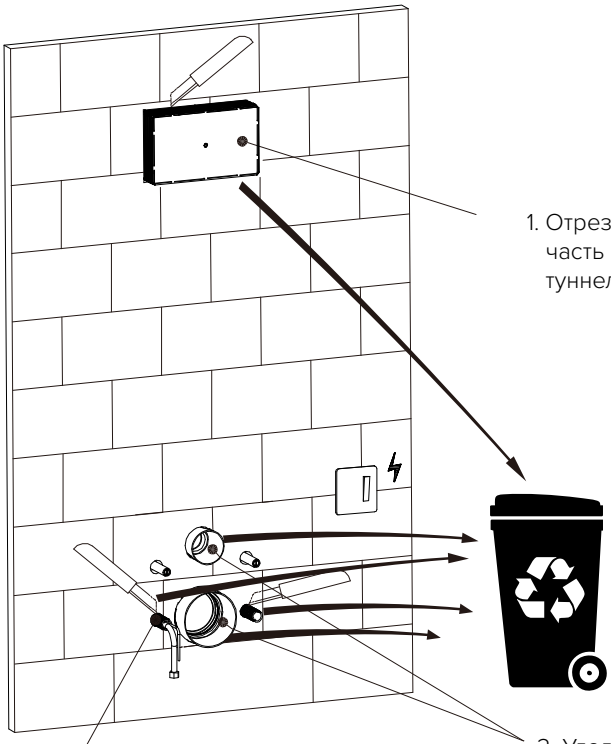

1. Отрезать выступающую часть монтажного туннеля.

2. Удалить защитные заглушки.

3. Аккуратно отрезать излишки гофрированной трубки, не повредив шланг подачи воды и трубку привода смыва.

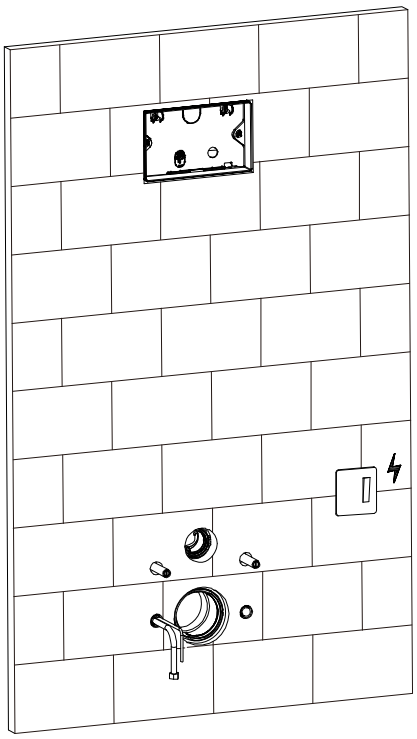

ПЕРЕД МОНТАЖОМ

1. Минимальное статическое давление в сети водоснабжения должно составить 0,08 МПа для нормальной работы биде.

   Примечание: если у вас нет прибора для измерения давления воды, воспользуйтесь приведенным здесь методом: подставить емкость под свободный конец шланга и откройте угловой вентиль. Если объем воды через 10 секунд превышает 1,42 л, то можно приступать к монтажу.

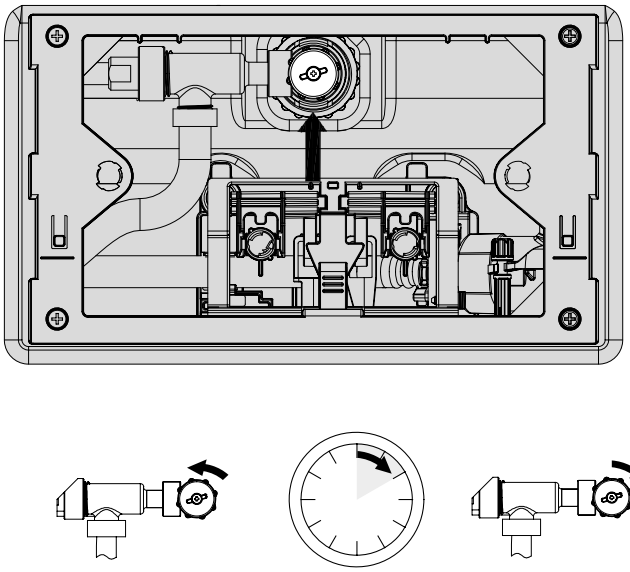

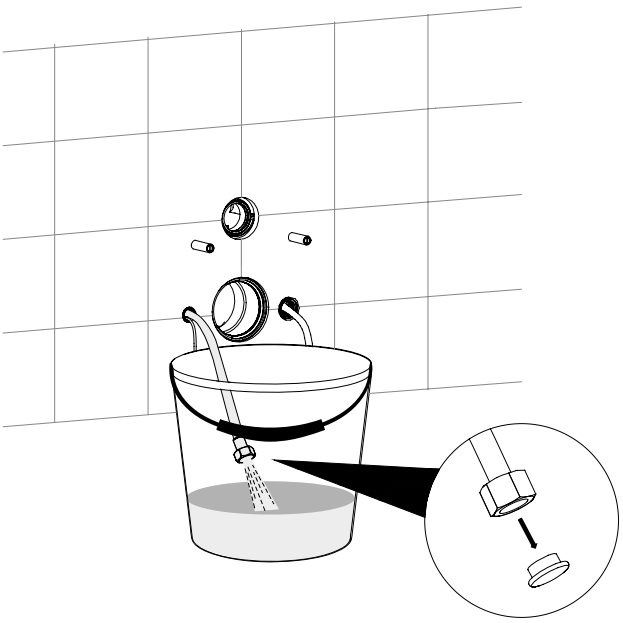

2. Пропустите кабель через стену.

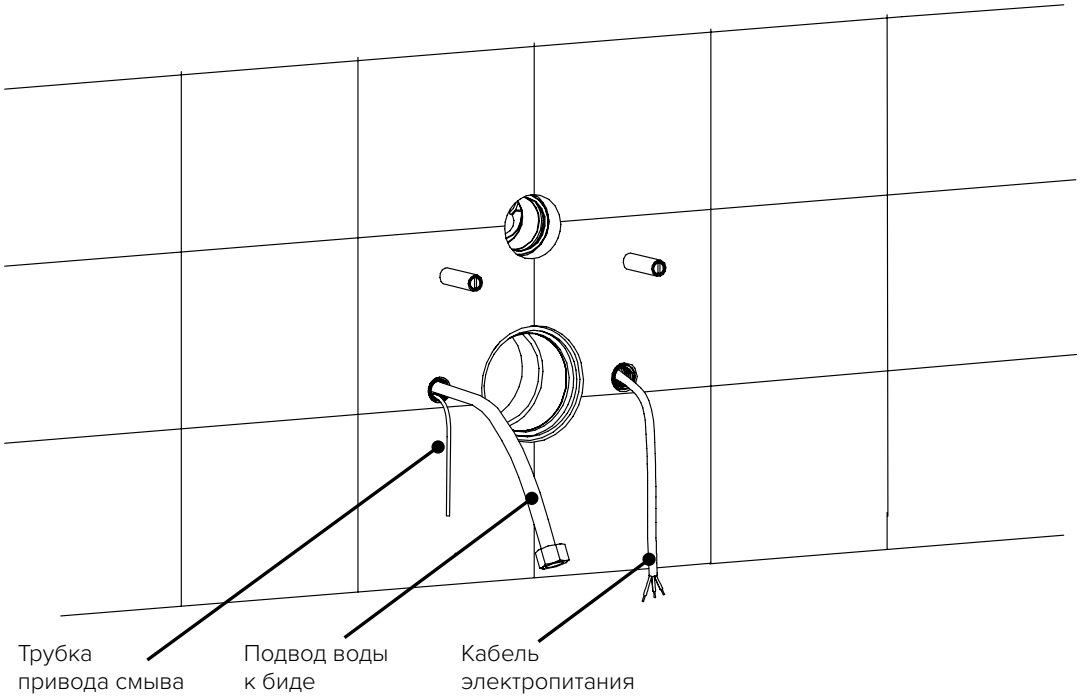

ПОДКЛЮЧЕНИЕ ЭЛЕКТРОПИТАНИЯ

ОПАСНО!
РИСК ПОРАЖЕНИЯ ЭЛЕКТРИЧЕСКИМ ТОКОМ.

Подключение электропитания должно производится специалистом с соответствующей квалификацией.

Для подключения электропитания использовать кабель 3x1,0 мм²

1

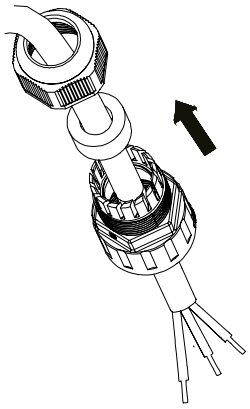

2

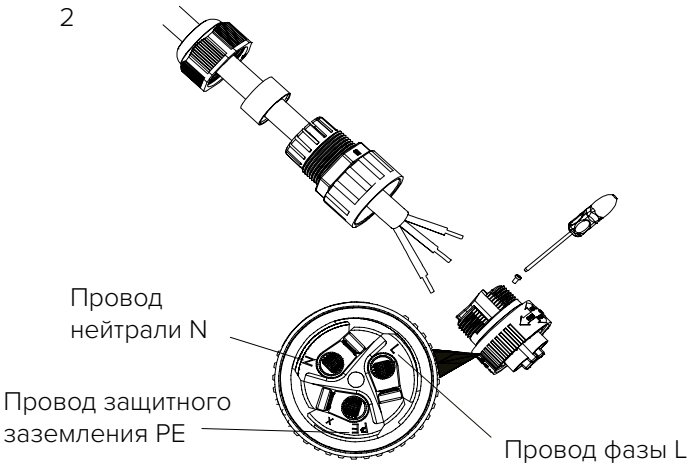

3

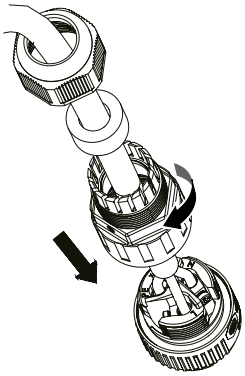

4

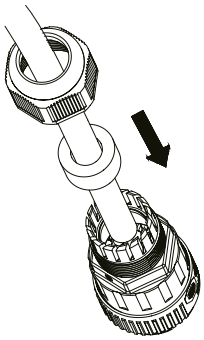

5

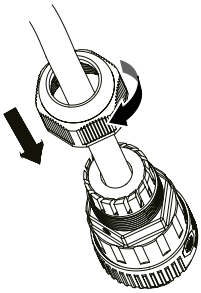

6

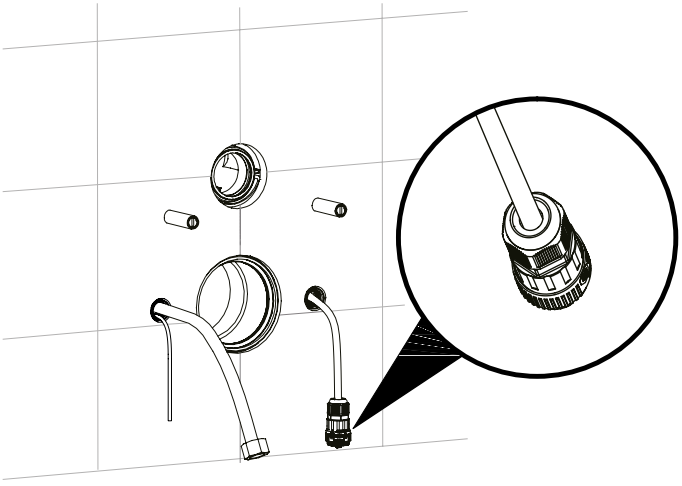

УСТАНОВКА ЧАШИ УНИТАЗА

1. Распакуйте и проверьте комплектацию.

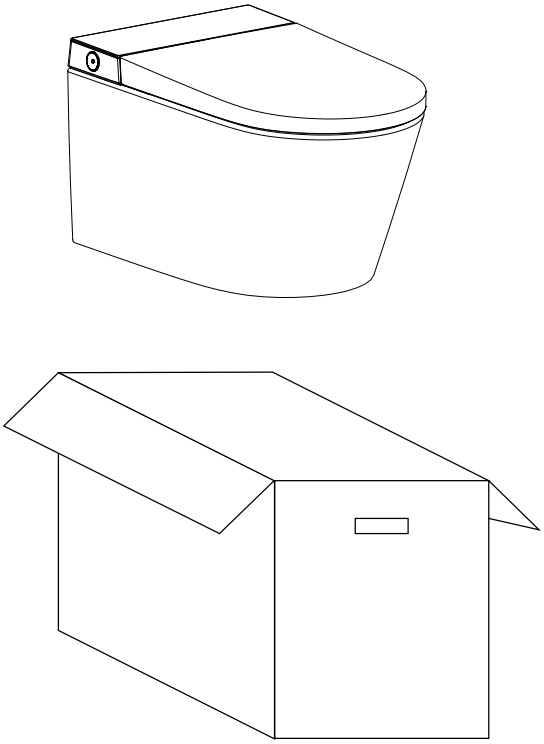

2. Поднимите крышку и открутите фиксирующие винты.

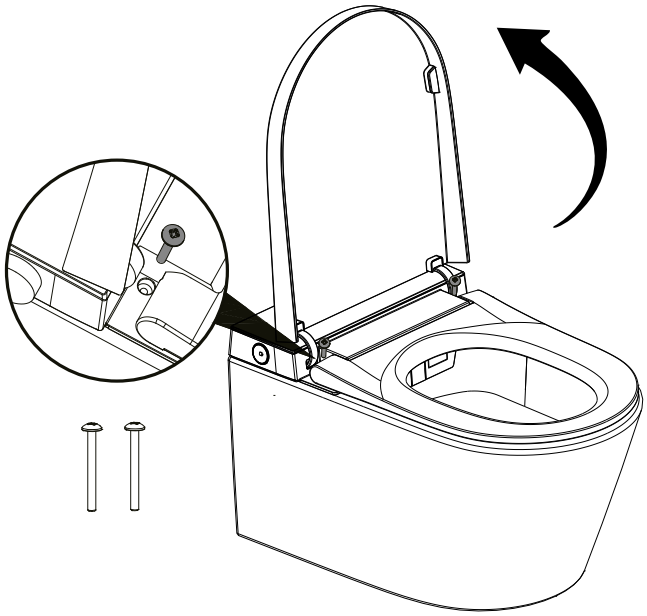

3. Опустите крышку, затем снимите основной модуль биде. Будьте осторожны, чтобы не повредить изделие.

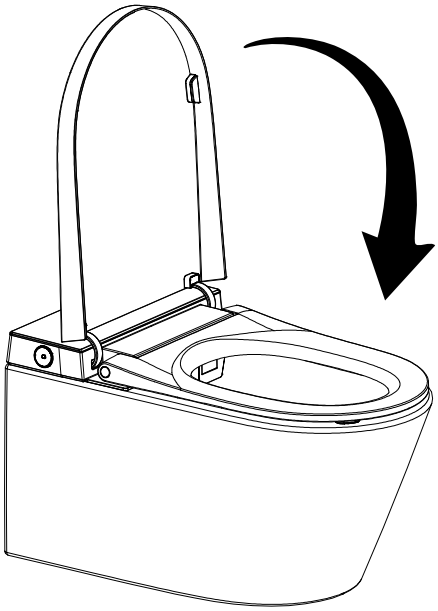

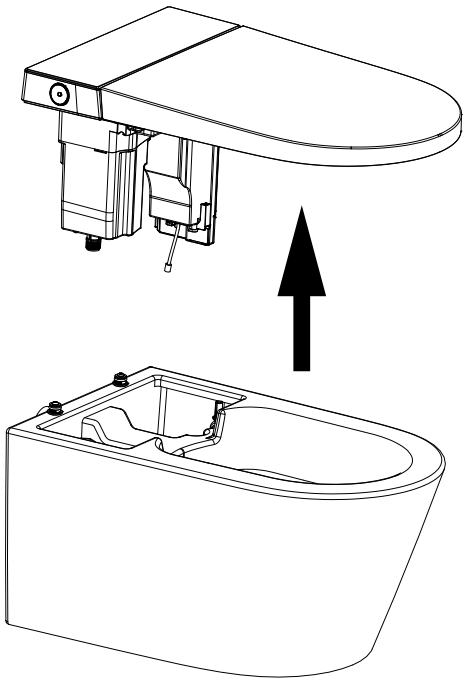

УСТАНОВКА ЧАШИ УНИТАЗА

4.

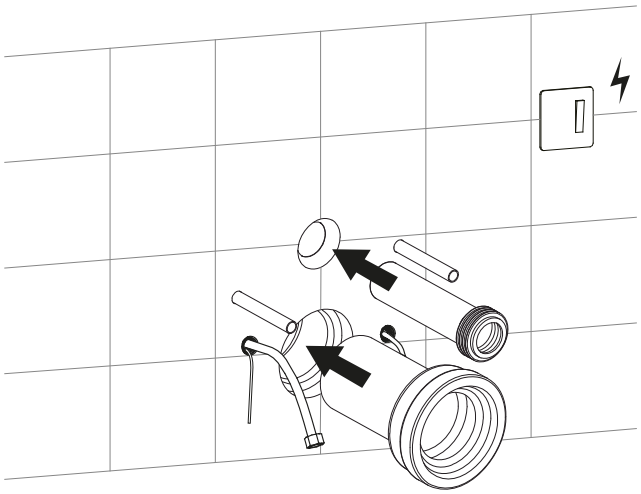

5.

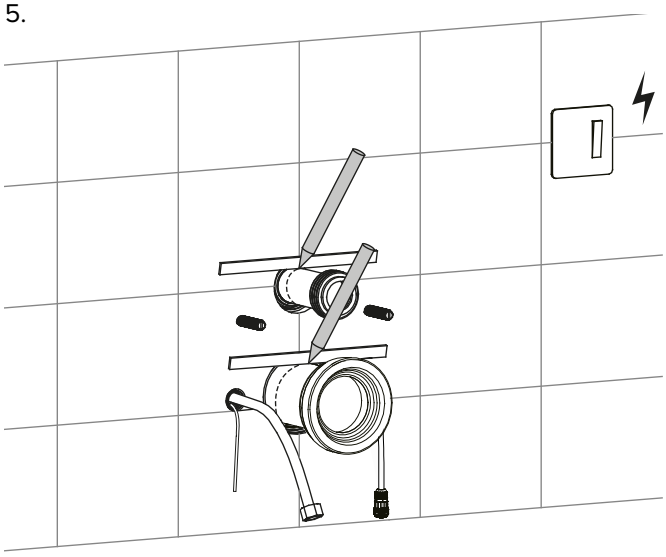

6.

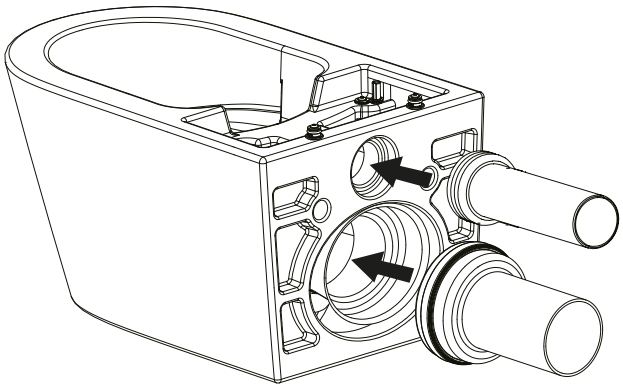

7.

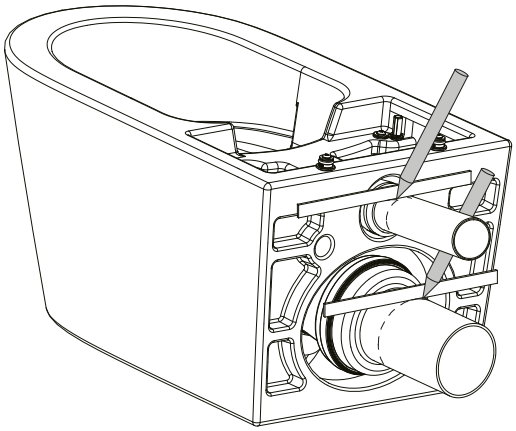

8.

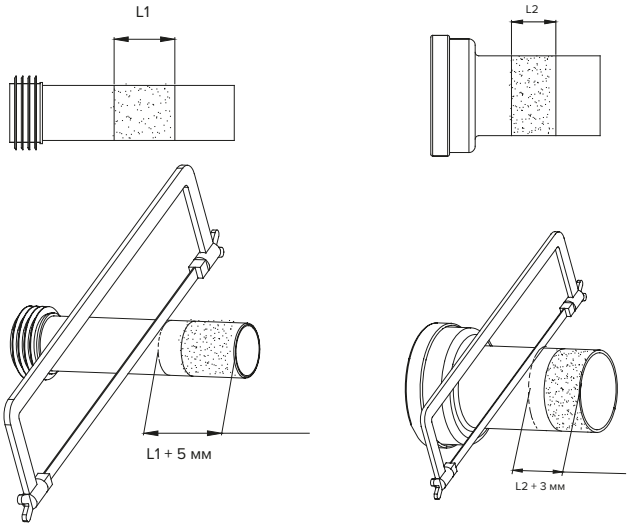

9.

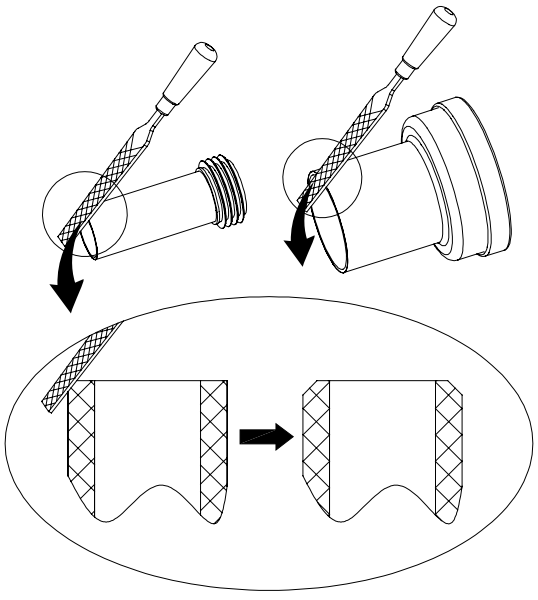

УСТАНОВКА ЧАШИ УНИТАЗА

10.

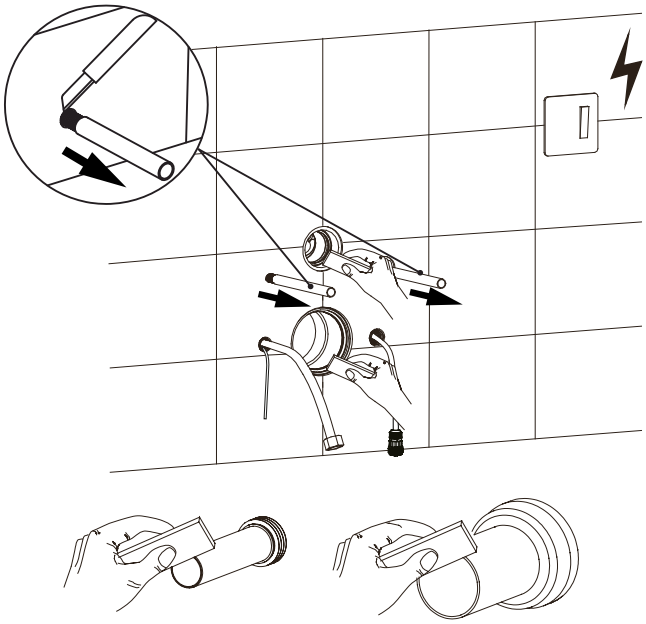

11.

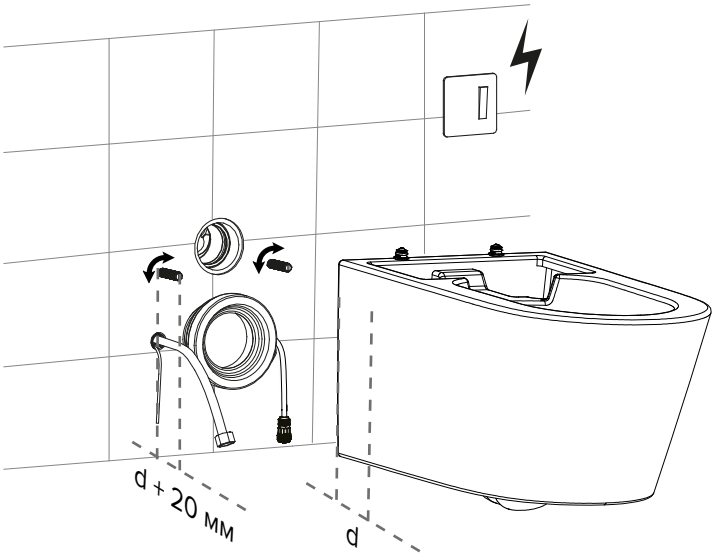

12.

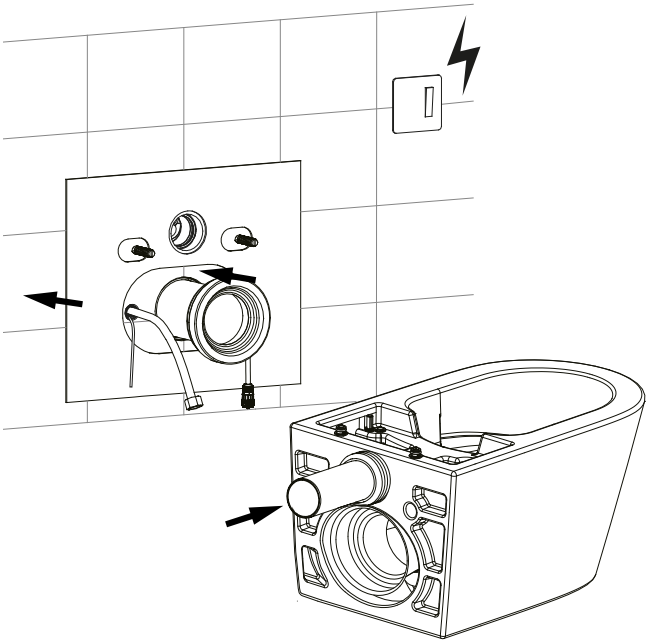

13.

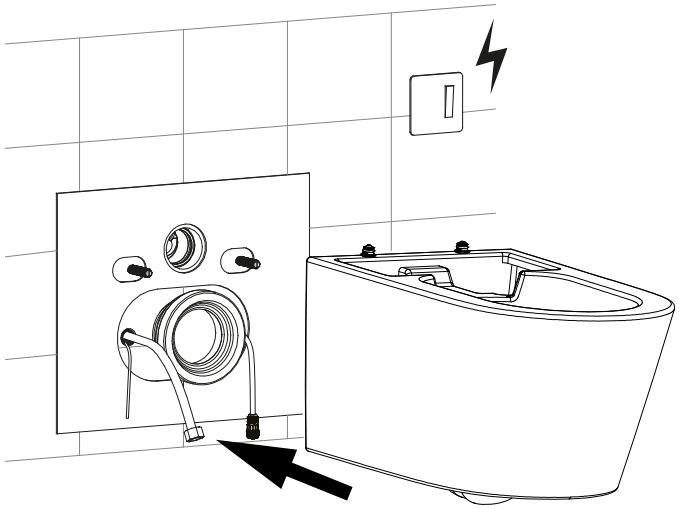

УСТАНОВКА ЧАШИ УНИТАЗА

14. Пропустите через отверстия унитаза шланг подачи воды, кабель автоматического смыва и кабель электропитания.

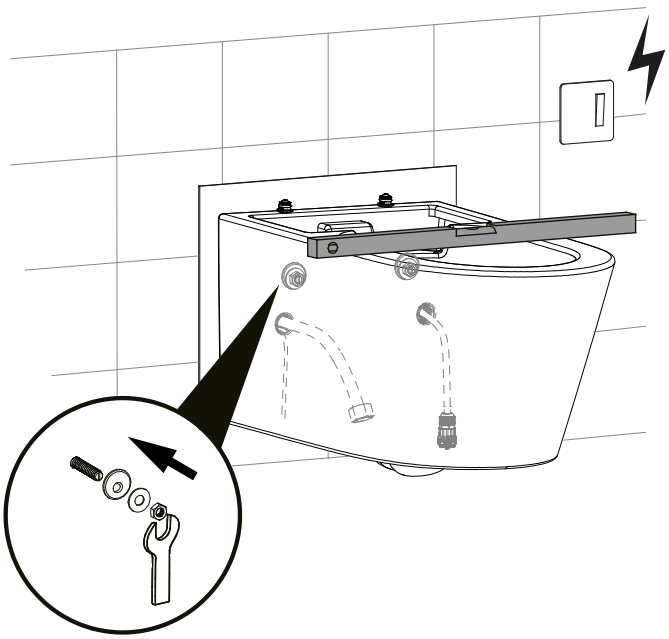

15.

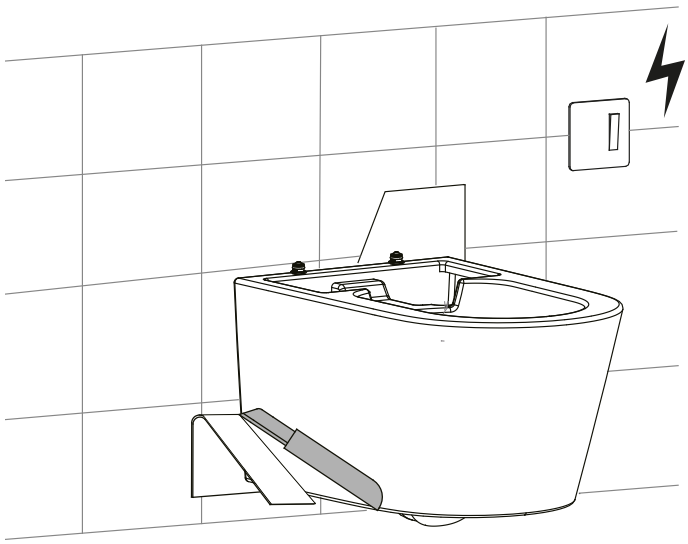

16.

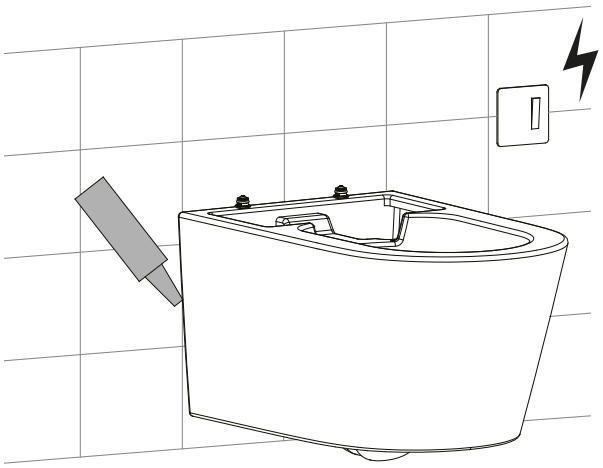

ПРИСОЕДИНЕНИЕ К СИСТЕМЕ ВОДОСНАБЖЕНИЯ И ВЫПОЛНЕНИЕ ЭЛЕКТРИЧЕСКИХ СОЕДИНЕНИЙ

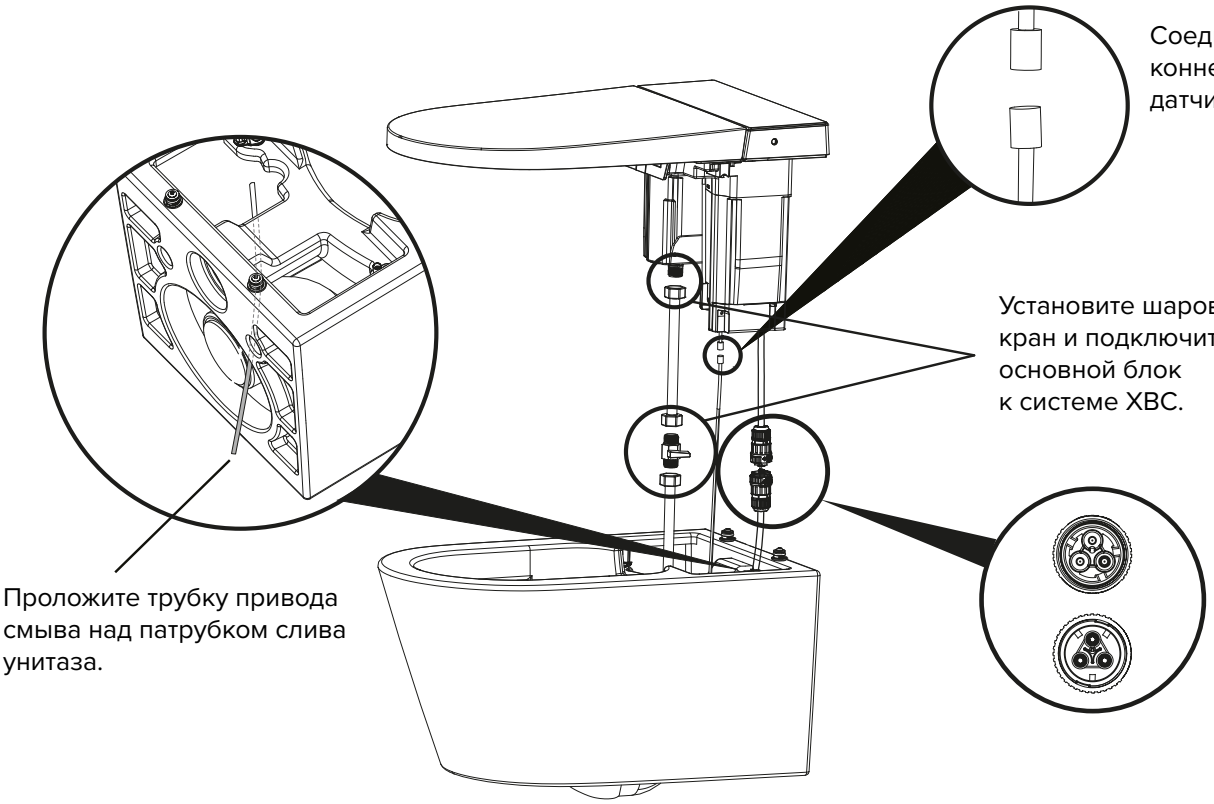

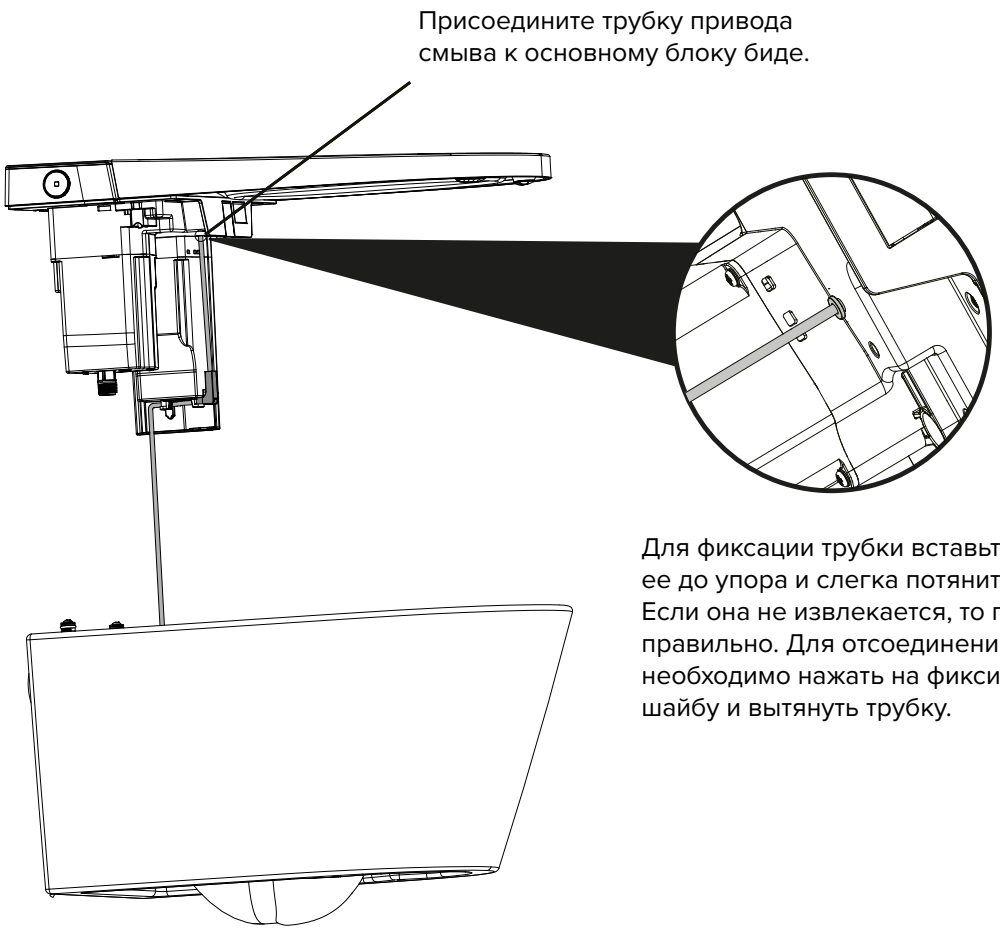

Для фиксации трубки вставьте ее до упора и слегка потяните обратно. Если она не извлекается, то присоединена правильно. Для отсоединения трубки необходимо нажать на фиксирующую шайбу и вытянуть трубку.

ПРИСОЕДИНЕНИЕ К СИСТЕМЕ ВОДОСНАБЖЕНИЯ И ВЫПОЛНЕНИЕ ЭЛЕКТРИЧЕСКИХ СОЕДИНЕНИЙ

При размещении шланга подачи воды следите за тем, чтобы он не был перекручен или согнут.

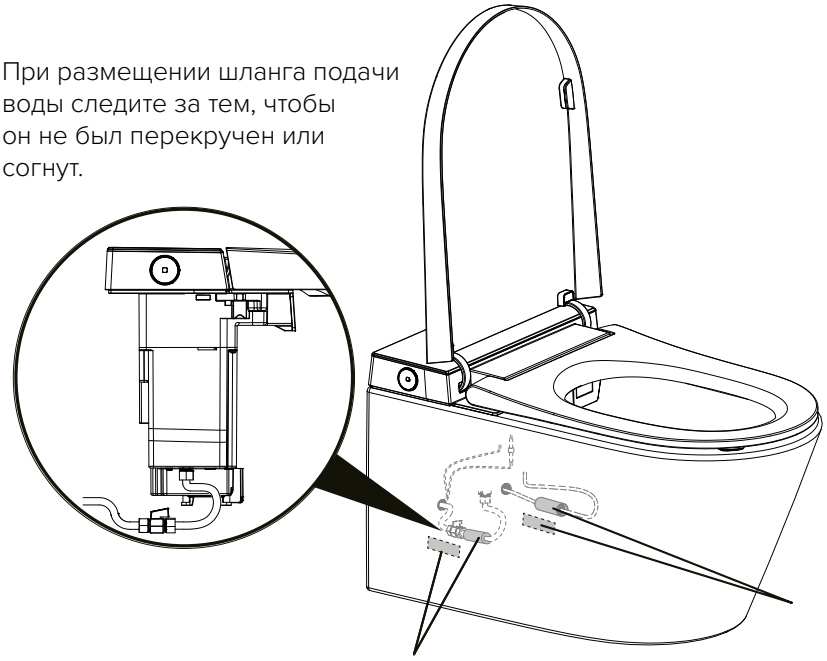

Шланг подачи воды зафиксировать с помощью ленты-липучки на внутренней поверхности чаши унитаза с левой стороны.

Кабель электропитания зафиксировать с помощью ленты-липучки на внутренней поверхности чаши унитаза с правой стороны.

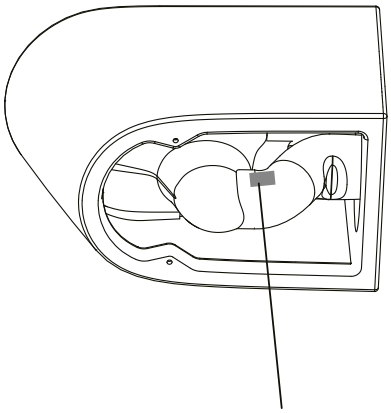

Кабель датчика ноги и трубку управления смывом зафиксировать с помощью ленты-липучки на поверхности сифона с правой стороны.
Они не должны переплетаться с кабелем электропитания.
Трубка управления смывом не должна иметь перегибов.

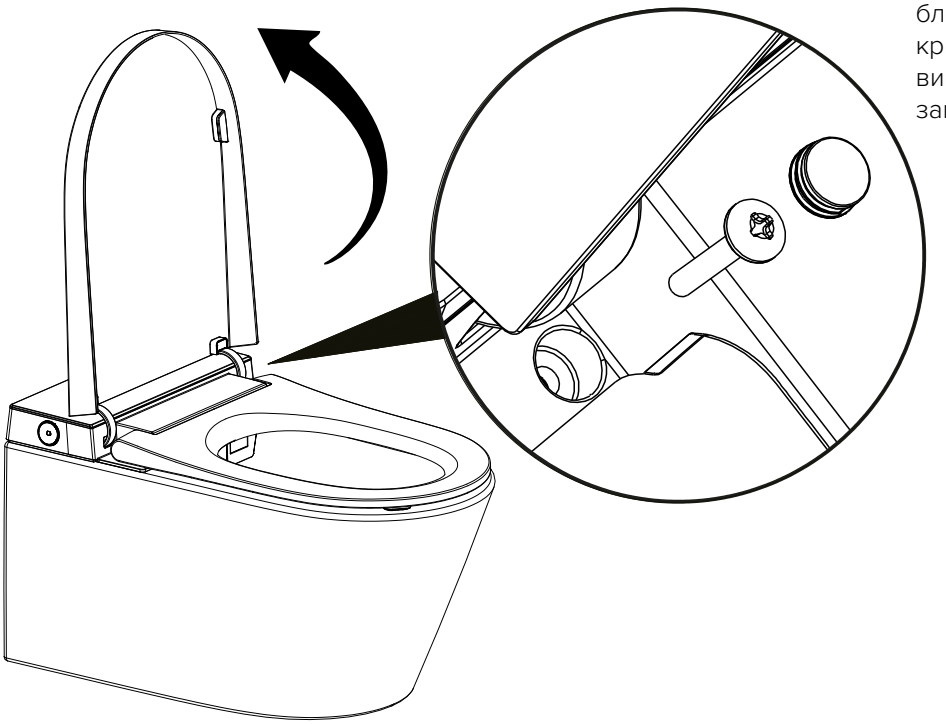

После установки основного блока биде на место открыть крышку и зафиксировать блок винтами, закрыть винты заглушками.

МОНТАЖ ПУЛЬТА ДИСТАНЦИОННОГО УПРАВЛЕНИЯ

Монтаж держателя пульта дистанционного управления

1. Горизонтально ориентированный держатель пульта дистанционного управления прислоните к стене в выбранном месте и отметьте маркером на стене расположение двух монтажных отверстий. В отмеченных точках просверлите отверстия диаметром 6 мм и глубиной 35 мм. Выбирайте такое место монтажа пульта, до которого можно дотянуться, сидя на унитазе.

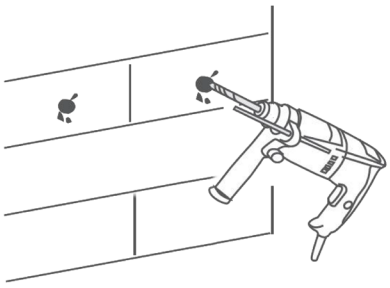

2. Наклейте двухсторонний скотч на обратную сторону пульта дистанционного управления.



3. Вставьте дюбели в отверстия в стене и плотно прижмите держатель к стене, совместив отверстия в держателе с дюбелями, закрутите шурупы и закройте их заглушками.

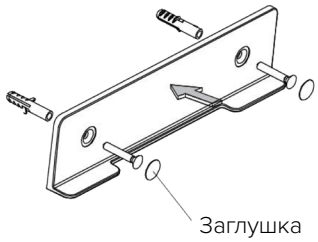

Установка батарей

1. Вставьте батареи в пульт дистанционного управления и закройте батарейный отсек (батареи в комплект поставки не входят).

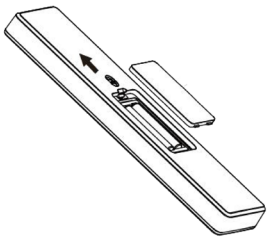

2. Установите пульт дистанционного управления в держатель.

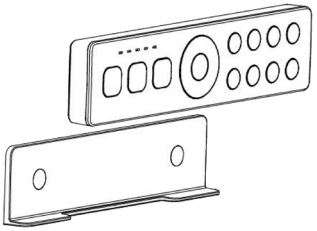

Примечание: Не монтируйте и не используйте пульт во влажных помещениях, таких как душевая. Не размещайте его в местах, где на него может попасть вода.

УСТАНОВКА ЗАЛИВНОГО И СЛИВНОГО КЛАПАНОВ

Внутренние компоненты бачка установлены на заводе.
Данный рисунок приведен для сервисного обслуживания.

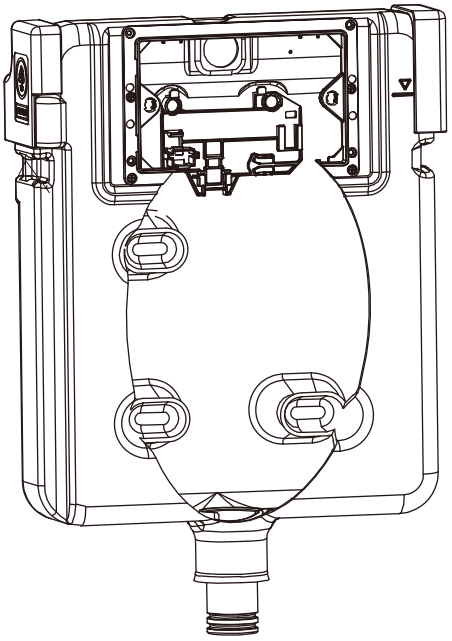



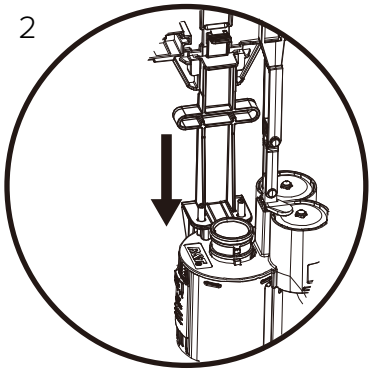

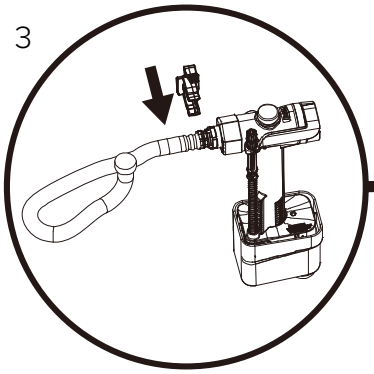

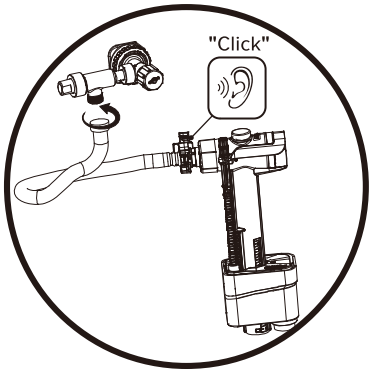

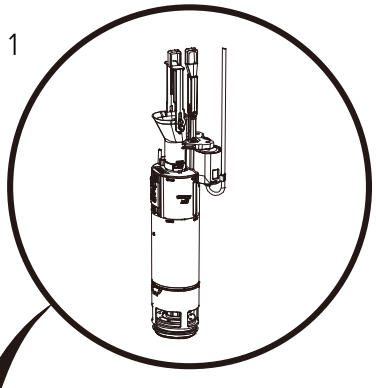

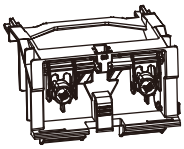

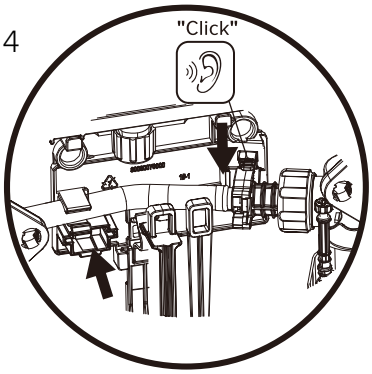

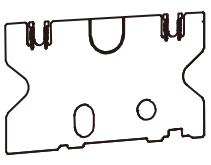

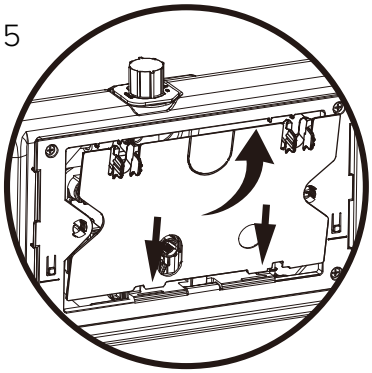

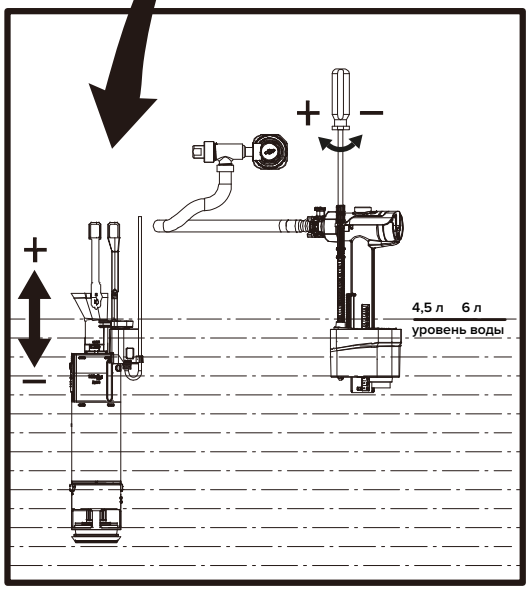

Импортер ООО «TECE Системс»
Россия, 121309, Москва, а/я 21
Тел. 8 800 333 83 23

09_2026