# TECEspring

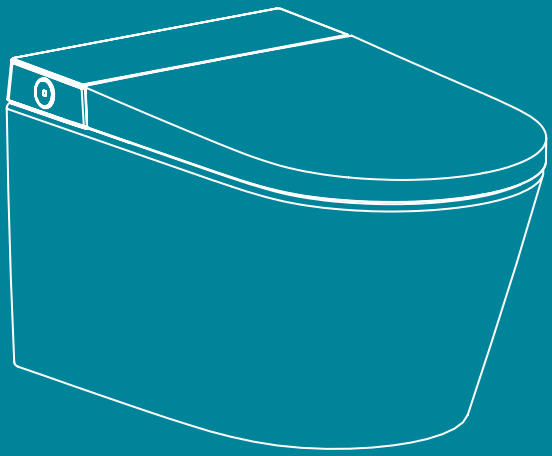

# ПАСПОРТ

## TECEspring.WC. 22.23.12. S955797.010 ПС

Монтажный комплект из унитаза оборудованного сиденьем
с функцией биде и застенного модуля со смывным бачком
объемом 6 литров модели TECEspring Smart L.

Московская область, Красногорский район, 2026 г.

# СОДЕРЖАНИЕ


1. Общие указания 4
2. Основные сведения об изделии 5
3. Основные технические данные 6
4. Комплектность 16
5. Ресурсы, сроки службы и хранения, гарантии изготовителя (поставщика) 17
6. Свидетельство о приемке 19
7. Свидетельство об упаковывании 19
8. Сведения об утилизации 20

Гарантийный талон 21

# 1. ОБЩИЕ УКАЗАНИЯ

Благодарим Вас за приобретение сантехнической инженерной продукции TECE.

**1.1** Перед монтажом и эксплуатацией комплекта из унитаза оборудованного сиденьем с функцией биде и застенного модуля со смывным бачком объемом 6 литров модели TECEspring Smart L, далее комплекта TECEspring Smart L, необходимо:

- Удостовериться в сохранности всех компонентов системы;
- Проверить её соответствие маркировочным данным;
- Внимательно ознакомиться с настоящим паспортом и руководством по эксплуатации;
- Изучить всю необходимую информацию по эффективным и безопасным вариантам эксплуатации и обслуживания.

**1.2** Монтаж и введение в эксплуатацию комплекта TECEspring Smart L могут осуществлять только специалисты надлежащей квалификации.



**ВНИМАНИЕ!**
За дефекты, сложившиеся при непрофессиональном монтаже комплекта TECEspring Smart L, при нарушениях норм и инструкций по обслуживанию и уходу за ними, производитель ответственности не несёт.

**1.3** Настоящий паспорт должен постоянно находиться в доступном состоянии в составе документации на оборудование систем водоснабжения и водоотведения.
**1.4** В паспорте не допускаются записи карандашом, смывающимися чернилами, подчистки.
**1.5** Неправильная запись должна быть аккуратно зачеркнута и рядом написана новая.
**1.6** Новые записи должны быть заверены ответственным лицом.
**1.7** После подписи необходимо проставлять фамилию и инициалы ответственного лица (допускается вместо подписи проставлять личный штамп исполнителя).
**1.8** Паспорт выполнен в соответствии с ГОСТ Р 2.610-2019.



**ВНИМАНИЕ!**
Просим обратить внимание на то, что правильное и своевременное заполнение настоящего Паспорта не только является необходимым условием, но и поможет избежать непредвиденных расходов по ремонту из-за несоблюдения правил обслуживания комплекта TECEspring Smart L. Для возможности ведения форм и таблиц Паспорта допускается изымать страницу и размножать её в необходимом количестве.

# 2. ОСНОВНЫЕ СВЕДЕНИЯ ОБ ИЗДЕЛИИ

**Наименование изделия:**

Монтажный комплект из унитаза оборудованного сиденьем с функцией биде и застенного модуля со смывным бачком объемом 6 литров модели TECEspring Smart L.
Обозначение изделия: арт. S955797
Дата изготовления: указана на основном блоке.

Наименование изготовителя: Xiamen R&T Plumbing Technology Co., Ltd, HOUXIANG ROAD 18, HAICANG XIAMEN CHINA, TEL: 86-592-6539769, FAX: 86-592-6539722
E-MAIL: rt@rtplumbing.com, http://www.rtplumbing.com/

Наименование поставщика: ООО «ТЕСЕ Системс»
Адрес: 143405, Россия, Московская область, г.о. Красногорск, д. Гольево, ул. Центральная, влд. 6Б
Тел./факс: +7 (495) 988-07-94, эл. почта: info@tece.ru, веб-сайт: www.tece.ru
Заводской (серийный) номер изделия: отсутствует.

**Монтажный комплект включает:**

- Унитаз настенного монтажа из керамики в комплекте с сиденьем унитаза TECEspring Smart L, позволяющим осуществлять процедуры личной гигиены. Корпус сиденья выполнен из экологически чистого полимера.
- Застенный модуль для установки унитаза настенного монтажа, состоящий из несущей рамы с установленным на нее полимерным сливным бачком объемом 6 литров.

Несущая рама застенного модуля TECEspring Smart L представляет из себя жесткую конструкцию, сваренную из стального металлопроката, и покрытую противокоррозионной эмалью в соответствии с техническими требованиями изготовителя и выдерживающую нагрузку в зоне подвеса унитаза 400 кг.
Сливной бачок изготовлен из полиэтилена высокого давления методом целикового литья. Оснащен заливной и сливной арматурой с возможностью дистанционного смыва.
Изделие оснащено функциями – подогрева сиденья, датчиком распознавания присутствия, подсветкой зоны чаши унитаза, гигиенического душа с выбором температуры и напора воды, выбор омываемой зоны, сушки интимной зоны феном, автоматического смыва. Для удобства использования оснащено дистанционным пультом управления.

**Сертификат соответствия:**

Подлежит обязательной сертификации.

Декларация соответствия ЕАЭС N RU Д-CN.PA07.B.92966/23 с 27.09.2023 по 26.09.2028 г.

Сертификат соответствия ЕАЭС RU C-CN.HA97.B.00174/23 с 18.09.2023 по 17.09.2028 г.

# 3. ОСНОВНЫЕ ТЕХНИЧЕСКИЕ ДАННЫЕ

### 3.1 Назначение

Монтажный комплект TECEspring является санитарно-техническим устройством для оснащения туалетных комнат.

Первоначально производится монтаж застенного модуля TECEspring, подключение его к системе канализации, холодного водоснабжения и подведение электропитания напряжением 230 В.

Далее производится облицовка стены ГКЛ (или аналогами) и отделочными материалам. После окончания чистовой отделки на модуль монтируется унитаз TECEspring Smart L и устанавливается сиденье с гигиеническими функциями.

Унитаз настенного монтажа TECEspring Smart L оснащен системой подвеса на вертикальную поверхность с межцентровым  расстоянием 180 мм.

Подача воды в бачок застенного модуля обеспечивается предустановленными латунным перекрывающим вентилем и автоматическим заливным клапаном, изготовленным из полимерных материалов. Смыв в чашу унитаза обеспечивается предустановленным сливным клапаном двойного действия – регулируемый по объему «большой смыв» и регулируемый по объему «малый смыв».
Активация смыва возможна следующими вариантами:

1. Вручную с помощью панели смыва TECEspring с двумя клавишами – большого и малого смыва.
2. Вручную с помощью кнопок управления на основном блоке.
3. Вручную с помощью пульта дистанционного управления.
4. В автоматическом режиме.

Обслуживание заливной и сливной арматуры бачка осуществляется через узел панели смыва.

**Область применения:**
Санитарно-техническое оборудование систем бытовой канализации зданий. Размещение осуществляется во внутренних помещениях зданий.



**ВНИМАНИЕ!**
Любое другое использование комплекта из унитаза оборудованного сиденьем с функцией биде и застенного модуля со смывным бачком объемом 6 литров модели TECEspring считается использованием не по назначению.

### 3.2 Конструктивное исполнение

Комплект из унитаза оборудованного сиденьем с функцией биде и застенного модуля со смывным бачком объемом 6 литров модели TECEspring соответствуют конструкторской документации и отвечает заявленным эксплуатационным и нормативным требованиям.

#### 3.2.1 Застенный модуль TECEspring

Состоит из несущей рамы с установленным на нее полимерным сливным бачком объемом 6 литров.

# 3. ОСНОВНЫЕ ТЕХНИЧЕСКИЕ ДАННЫЕ

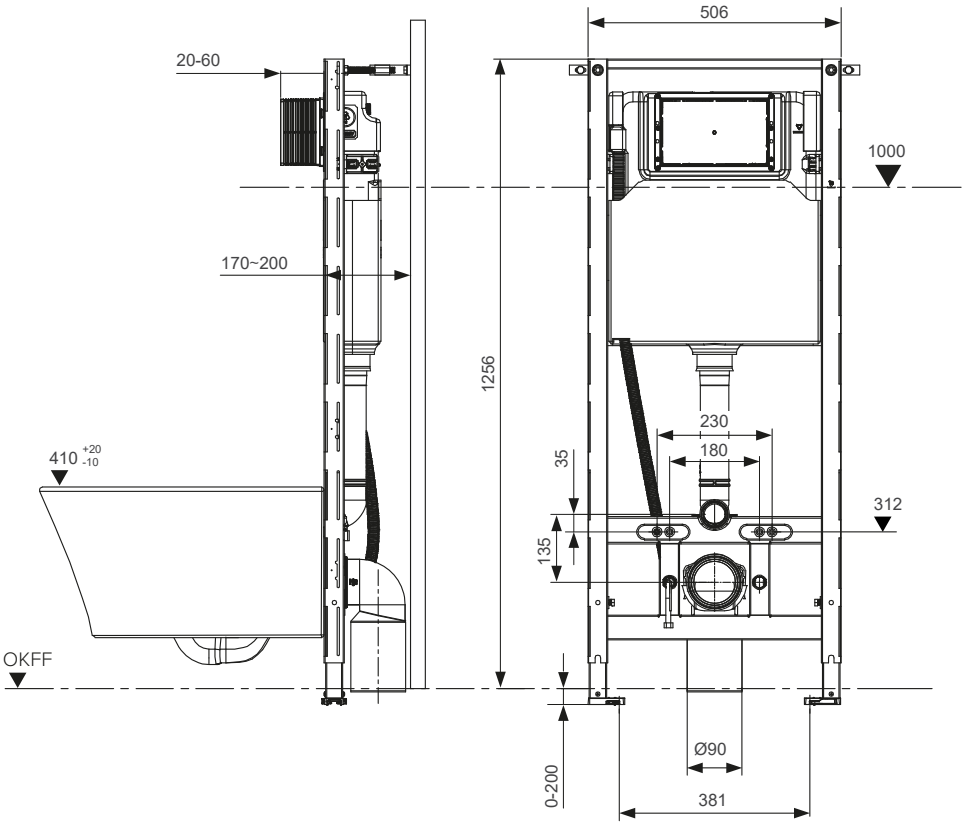

# 3. ОСНОВНЫЕ ТЕХНИЧЕСКИЕ ДАННЫЕ

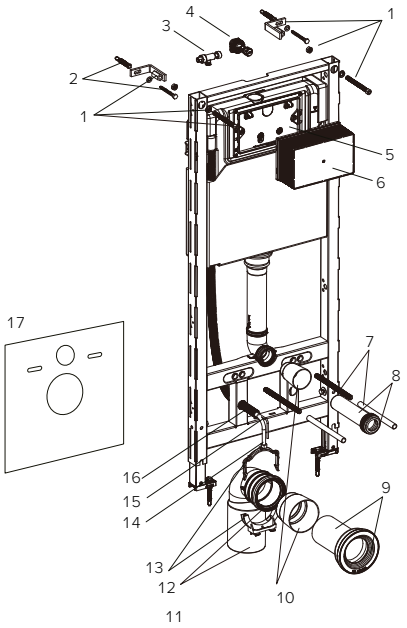


| № | Наименование | Артикул |
|---|---|---|
| **1** | Кронштейны с крепежными элементами | AF042300-L2 |
| **2** | Крепежные болты с дюбелями | AF042300-L1 |
| **3** | Тройник для подвода воды к биде | AF042300-L114 |
| **4** | Угловой заливной вентиль | AF042300-L15 |
| **5** | Крышка бачка | AF042300-L115 |
| **6** | Монтажный туннель | AF042300-L106 |
| **7** | Комплект шпилек и защитных трубок | AF042300-L5 |
| **8** | Сливной патрубок бачка с манжетой | AF042300-L7 |
| **9** | Сливной патрубок унитаза с манжетой | AF042300-L8 |
| **10** | Заглушки патрубков | AF042300-L9 |
| **11** | Фановый отвод DN 90 с уплотнительным кольцом | AF042300-L23 |
| **12** | Адаптер DN 90/DN 100 с эксцентриком | AF042300-L82 |
| **13** | Держатель фанового отвода с фиксатором | AF042300-L11 |
| **14** | Шланг подвода воды к биде | AF042300-L116 |
| **15** | Трубка привода смыва | AF042300-L117 |
| **16** | Защитная трубка | AF042300-L118 |
| **17** | Прокладка для монтажа унитаза | AF042300-L107 |

# 3. ОСНОВНЫЕ ТЕХНИЧЕСКИЕ ДАННЫЕ

Несущая рама застенного модуля TECEspring представляет из себя жесткую конструкцию, сваренную из стального металлопроката, и покрытую противокоррозионной эмалью в соответствии с техническими требованиями изготовителя и выдерживающую нагрузку в зоне подвеса унитаза 400 кг.
На раме предусмотрены установочные отверстия для фиксации модуля к несущей стене (кронштейны для крепления в количестве 2 шт. входят в комплект поставки), 2 пары резьбовых втулок М12 с межцентровым расстоянием 180 для фиксации подвесного унитаза на поверхности стены (набор шпилек М12 в комплекте).
Для установки на поверхности перекрытия помещения предусмотрены две регулируемых по высоте от 0 до 200 мм опоры.
Для исключения перемещения модуля по поверхности предусмотрена фиксация опор к перекрытию помещения при помощи двух комплектов глухарей и дюбелей Д12 (входят в комплект поставки). Также возможна установка модуля в каркас из стального профиля TECEspring, для чего вертикальные стойки рамы имеют перфорацию, а опоры оснащены защелками.
Для удобства регулировки установки унитаза по высоте на раме нанесена отметка 1,0 м от уровня чистого пола.
На раме предусмотрено место установки и фиксации фанового отвода DN 90 (фановый отвод DN 90 и адаптер DN90/110 в комплекте).
Для проведения монтажных работ используйте прилагаемую инструкцию по установке.

### 3.2.2 Сливной бачок

Сливной бачок изготовлен из полиэтилена высокого давления методом целикового литья.
Поставляется в собранном виде и закреплен на раме.
На лицевую часть бачка устанавливается пластиковый туннель, служащий защитой при проведении отделочных работ и обеспечивающий доступ к арматуре бачка в процессе его обслуживания.
Внутри бачка расположены:

- Вводной латунный вентиль, от которого при помощи гибкого шланга подключены автоматический заливной клапан, с регулировкой высоты уровня воды в бачке и сиденье с гигиеническими функциями (при помощи гибкого шланга проложенного в левой части модуля).
- Сливной клапан, который имеет двухпозиционный привод, при помощи которого можно осуществить – регулируемый по объему «большой» и не регулируемый «малый» смывы. По вертикальной оси клапана размещена труба для аварийного перелива.
- Активация смывного клапана выполняется установленным блоком подъемных рычагов при воздействии на него одной из клавиш панели смыва либо входящим в комплект сервоприводом напряжением 12В, активируемым автоматикой сиденья TECEspring.
- На верхней части бачка установлен вводной штуцер с наружной резьбой ½" для подключения изделия к системе холодного водоснабжения.
- В нижней поверхности бачка вварен патрубок для выпуска воды с присоединенным угловым коленом, к которому подключается вход унитаза.
- Для подключения унитаза в комплекте поставки предусмотрены патрубки длиной 233 мм.

# 3. ОСНОВНЫЕ ТЕХНИЧЕСКИЕ ДАННЫЕ

### 3.2.3 Технические характеристики модуля

| № | Характеристика | Ед.изм. | Значение |
|---|---|---|---|
| 1 | Габаритные размеры застенного модуля | мм | 1256 x 506 x 170 |
| 2 | Расстояние для крепления подвесного унитаза | мм | 180 |
| 3 | Максимальная статическая нагрузка | кг | 400 |
| 4 | Присоединительный размер штуцера подводки воды | дюйм | ½ наружная |
| 5 | Присоединительный размер к канализации | мм | 90 / 110 |
| 6 | Двухкнопочный режим смыва, с возможностью регулировки объема полного слива | л | 6 / 3 |
| 7 | Спуск воды на смыв обеспечивается после однократного нажатия на кнопку арматуры спускной продолжительностью не более 2 с и с усилием | Н | не более 30 |
| 8 | Средний расход воды, подаваемой из бачка на смыв через арматуру | л/с | 0,15 |
| 9 | Расход воды через перелив спускной арматуры | л/с | 0,3 |
| 10 | Установленный ресурс арматуры спускной | цикл | не менее 100000 |
| 11 | Рабочее давление воды (статическое) | МПа | 0,08-0,8 |
| 12 | Уровень шума при работе бачка | дБ | 50 |
| 13 | Срок службы арматуры бачка не менее (при условии соответствия воды нормативам СанПиН 2.1.3684-21) | лет | 10 |

### 3.2.4 Унитаз TECEspring Smart L

Изготовлен из высококачественного фаянса, покрытого глазурью.
Межцентровое крепление на стену имеет расстояние 180 мм.
Для проведения монтажных работ используйте прилагаемую инструкцию по установке.
Установки сиденья с гигиеническими функциями предусмотрено на специальные места.
Сиденье с гигиеническими функциями TECEspring Smart L устанавливается только на унитаз TECEspring.
Для обеспечения гигиенических функция требуется его подключение к системе водоснабжения и электроснабжения.

# 3. ОСНОВНЫЕ ТЕХНИЧЕСКИЕ ДАННЫЕ

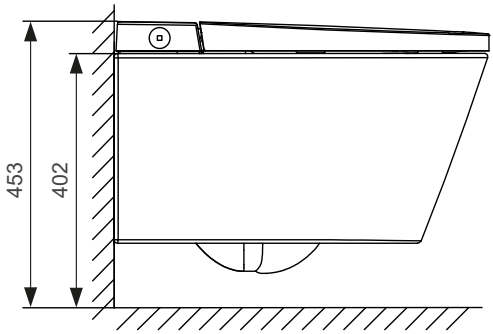


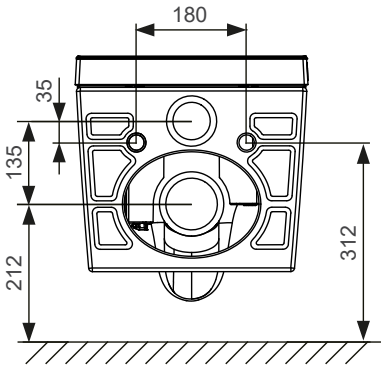


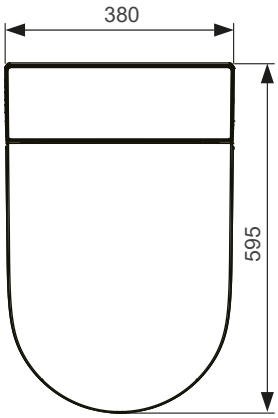


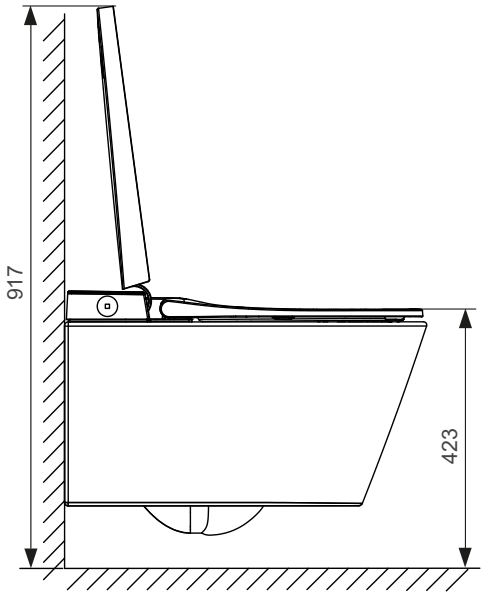

# 3. ОСНОВНЫЕ ТЕХНИЧЕСКИЕ ДАННЫЕ

Для проведения монтажных работ используйте прилагаемую инструкцию по установке.
Подключение к системе холодного водоснабжения осуществляется при помощи гибкого шланга (установлен в гофрированной трубке, расположенной в левой части модуля) к внутренней арматуре бачка.



**ВНИМАНИЕ!**
Подключение к системе водоснабжения и канализации должны выполняться только квалифицированным персоналом.

Для предотвращения выплескивания из чаши унитаза воды при смыве в комплекте предусмотрено рестрикторное кольцо, устанавливаемое на входе воды в унитаз (см. инструкцию).
Подключение к электросети осуществляется при помощи электрокабеля 3×1,0 мм$^2$ (например, ВВГ нг-Ls, 3×1,0) выведенного из стены в области подвеса унитаза (см. схемы подключения). Электросеть следует защитить дифференциальным автоматом 16 А с током утечки 10 мА.
Подключение пневмопривода активации автоматического смыва в бачке модуля осуществляется от блока сиденья специальной трубкой (проложена в гофрированной трубке, расположенной в левой части модуля).



**ВНИМАНИЕ!**
Электромонтажные работы должны выполняться только квалифицированным персоналом.

Управление функциями сиденья осуществляются с кнопок панели управления, в левой части основного блока, либо с пульта дистанционного управления.

# 3. ОСНОВНЫЕ ТЕХНИЧЕСКИЕ ДАННЫЕ

### 3.2.5 Технические характеристики унитаза с гигиеническим сиденьем

| № | Характеристика | Ед. изм. | Значение |
|---|---|---|---|
| 1 | Габаритные размеры унитаза | мм | 595 x 380 x 415 |
| 2 | Межцентровое расстояние шпилек крепления унитаза | мм | 180 |
| 3 | Объем смыва | л | 6,0 (большой смыв), 4,0 (малый смыв) |
| 4 | Метод смыва | | Смывная струя |
| 5 | Диаметр фановой трубы | мм | 102 |
| 6 | Напряжение питания | В | 230 В 50 Гц |
| 7 | Номинальная мощность | Вт | 1055 |
| 8 | Сепень защиты от влаги | | IPX4 |
| 9 | Рабочее давление (статическое) | МПа | 0,08-0,8 |
| 10 | Регулировка температуры воды | Уровень | 6 ступеней регулирования/включая без нагрева |
| 11 | Регулировка напора воды | Уровень | 3 ступени регулирования |
| 12 | Функция биде | | • Функция основного биде/маятниковое движение форсунки<br>• Функция женского биде / маятниковое движение форсунки |
| 13 | Позиции форсунки | Уровень | 5 |
| 14 | Предохранитель давления воды | | Дроссель протока |
| 15 | Защита от загрязнения | | • Форсунка омывателя и сиденье из антибактериального материала<br>• Фильтрующее устройство<br>• Разрыв струи для предотвращения обратного потока |
| 16 | Устройства безопасности | | • Тепловой предохранитель<br>• Датчик температуры воды<br>• Защита от замыкания на землю<br>• Термостат<br>• Устройство защиты от токов утечки<br>• Тепловая защита |
| 17 | Скорость воздуха фена | $м^3$/мин | 0,2 |
| 18 | Температура воздуха фена | Уровень | 6 ступеней регулирования/включая без нагрева |
| 19 | Мощность нагрева | Вт | 230 |
| 20 | Устройства безопасности | | • Тепловой предохранитель<br>• Термостат<br>• Устройство защиты от токов утечки |

# 3. ОСНОВНЫЕ ТЕХНИЧЕСКИЕ ДАННЫЕ

| | | | |
|---|---|---|---|
| **21** | Регулировка температуры подогрева сиденья | Уровень | 6 ступеней регулирования / включая без нагрева |
| **22** | Открывание крышки и сиденья | | Автоматическое открывание и закрывание |
| **23** | Защита от ожегов | | После 10 минут использования, температура сиденья автоматически переключается на низкий уровень |
| **24** | Устройства безопасности | | • Датчик сиденья<br>• Датчик температуры<br>• Тепловой предохранитель<br>• Термостат<br>• Устройство защиты от токов утечки |
| **25** | Ночная подсветка | | • Интеллектуальный режим<br>• Всегда включена<br>• Всегда выключена |
| **26** | Бесшумная настройка | | Для поддержания спокойной обстановки звуковые сигналы могут быть отключены |
| **27** | Автоматический смыв | | Автоматическое смывание производится после того, как пользователь встанет с сиденья |
| **28** | Смыв с дистанционного пульта управления | | Можно активировать смыв при помощи пульта дистанционного управления |

# 3. ОСНОВНЫЕ ТЕХНИЧЕСКИЕ ДАННЫЕ

Инструкция по эксплуатации пульта дистанционного прилагается.

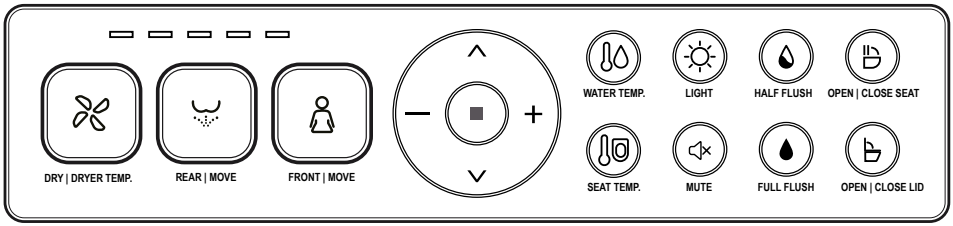


### 3.2.6 Пульт дистанционного управления

Для удобства настройки и управления функциями сиденья в комплекте поставляется пульт дистанционного управления, работающий от двух батарей AAA 1,5 В (приобретаются отдельно). Пульт возможно разместить на стене (кронштейн в комплекте).

### 3.3 Транспортировка и хранение

Транспортировка и хранение изделия должны производиться в заводской упаковке с соблюдением мер предосторожности от механических повреждений и воздействия атмосферных осадков.
Изделия должны храниться в упаковке предприятия – изготовителя по условиям хранения 3 по ГОСТ 15150-69 (в закрытых помещениях с естественной вентиляцией при температуре от -25 °С до +50 °С и относительной влажности не более 80%).
Транспортировка изделий должна осуществляться в соответствии условиями 5 по ГОСТ 15150-69.

**ВНИМАНИЕ!**
Следите за сохранностью маркировки. Не удаляйте маркировку: на ней нанесены заводские реквизиты и другая полезная информация.

### 3.4 Монтаж и обслуживание

**ВНИМАНИЕ!**
Монтаж и обслуживание комплекта TECEspring Smatr L производится согласно инструкциям по монтажу и обслуживанию, прилагаемым к изделию. Монтаж и обслуживание изделий должны осуществляться специалистами соответствующей квалификации.

# 4. КОМПЛЕКТНОСТЬ

В поставку комплекта TECEspring Smart L входят две упаковки из картона:

### 4.1 УПАКОВКА № 1

Застенный модуль TECEspring со сливным бачком объемом 6 литров в составе:

| | |
|---|---|
| Инструкция по монтажу | 1 экз. |
| Металлическая рама с установленным и оснащенным системой наполнения и смыва пластиковым бачком объемом 6 л. | 1 шт. |
| Комплект кронштейнов для крепления модуля к стене | 1 компл. |
| Комплект дюбелей с глухарями для крепления модуля к перекрытию | 1 компл. |
| Пластиковый туннель с заглушкой | 1 шт. |
| Комплект патрубков для подключения унитаза с заглушками | 1 компл. |
| Прокладка для монтажа унитаза | 1 шт. |
| Фановый отвод DN 90 | 1 шт. |
| Адаптер DN 90/110 | 1 шт. |
| Комплект крепежных элементов для установки унитаза | 1 компл. |
| Панель смыва | 1 шт. |
| Комплект шпилек M12 для крепления чаши унитаза | 1 компл. |
| Гофрированная труба для протяжки электрокабеля | 1 шт. |
| Губка с силиконовой смазкой для санитарных труб | 1 шт. |

Упаковка из картона габаритами (ш x в x г): 1380 x 560 x 160 мм.
Масса брутто 20 кг.

### 4.2 УПАКОВКА № 2

Унитаз, оборудованный сиденьем с функцией биде в составе:

| | |
|---|---|
| Паспорт | 1 экз. |
| Инструкции по установке | 1 экз. |
| Инструкция по эксплуатации | 1 шт. |
| Чаша унитаза | 1 шт. |
| Сиденье с функцией биде и крышкой (плавное опускание) | 1 шт. |
| Пульт дистанционного управления с настенным кронштейном | 1 шт. |
| Застежка кабеля на липучке | 3 шт. |
| Декоративные заглушки | 4 шт. |
| Шаровой кран 3/8" | 1 шт. |

Упаковка из картона габаритами (ш x в x г): 725 x 465 x 515 мм.
Масса брутто 38 кг.

**4.3** Предприятие-изготовитель оставляет за собой право вносить в конструкцию деталей изменения, не ухудшающие технических и эксплуатационных параметров изделия.

# 5. РЕСУРСЫ, СРОКИ СЛУЖБЫ И ХРАНЕНИЯ, ГАРАНТИИ ИЗГОТОВИТЕЛЯ (ПОСТАВЩИКА)

**5.1 Срок службы**

Срок службы изделия составляет не менее 10 лет при соблюдении правил использования в соответствии с требованиями эксплуатационной документации.

**5.2 Гарантии изготовителя (поставщика)**

Изготовитель гарантирует соответствие изделия установленным требованиям, при соблюдении правил проектирования, монтажа, эксплуатации, транспортирования и хранения.

**5.3 Гарантийный срок эксплуатации на:**

- Неподвижные части – 10 лет;
- Подвижные части и запорно-регулировочную арматуру, крышку и сиденье унитаза, электрооборудование и автоматику – 2 года;
- Керамику чаши унитаза – 10 лет.

**Примечание:**

Гарантийные обязательства не распространяются на комплектующие изделия, замена которых в период действия гарантии предусмотрена регламентом проведения технического обслуживания.

**5.4** В период гарантийного срока изготовитель обеспечивает демонтаж, монтаж и предоставляет замену дефектных деталей изделия в случае выявления ошибки в их производстве на предприятии изготовителя (заводской дефект).

**5.5 Условия по обслуживанию и уходу**

**Крышка и сиденье унитаза, ручки управления**

Очищайте крышку, сиденье унитаза и ручки управления каждый день с помощью мягкой ткани и теплой воды с мягким бытовым моющим средством.
Не используйте абразивные, хлорные или кислотосодержащие чистящие средства.
При очистке керамики всегда открывайте крышку, чтобы поднимающиеся пары не могли повредить пластик.

**Унитаз керамический**

Очищайте керамику регулярно или как только она испачкается. Используйте бытовой санитарный очиститель для регулярной очистки керамики.
Для удаления накипи используйте жидкое средство для очистки бытовых кофемашин.
Всегда следуйте инструкциям производителя прииспользовании чистящего средства.
Избегайте любого контакта с твердыми или металлическими предметами, которые могут повредить поверхность.

# 5. РЕСУРСЫ, СРОКИ СЛУЖБЫ И ХРАНЕНИЯ, ГАРАНТИИ ИЗГОТОВИТЕЛЯ (ПОСТАВЩИКА)

**5.6 Требования к системе водоснабжения**

- Рекомендуется установка фильтра механической очистки с размером ячейки не более 100 мкм.
- Давление в системе водоснабжения от 1 бар до 10 бар.
- Потребление воды до 5,6 л/мин.
- Соответствие качества воды ГОСТ 2874-82.

**5.7 Изготовитель не несёт ответственности в течение гарантийного срока эксплуатации в случаях:**

- Механических повреждений изделия при транспортировке, хранении, эксплуатации.
- Неправильного проектирования монтажа и эксплуатации санитарной системы.
- Неисправностей, вызванных климатическими воздействиями, пожарами и т.п. не оговоренных в ПС.
- Наличия следов воздействия химических веществ.
- Повреждений, вызванных неправильными действиями потребителя.
- Наличия следов постороннего вмешательства в конструкцию.
- Выходе из строя в связи с неисправностью электросетей, сбоя электроснабжения.
  В случае выявления дефектов, по независящим от изготовителя причинам, стоимость ремонта, замены деталей и узлов взимается с покупателя (заказчика).

**5.8** Транспортировка и хранение изделия должны производиться в заводской упаковке с соблюдением мер предосторожности от механических повреждений и воздействия атмосферных осадков.

**5.9** Хранить в закрытых помещениях с естественной вентиляцией при температуре от -25 °С до +50 °С и относительной влажности не более 80%.

Любая ответственность по настоящей гарантии ограничена обязательствами, указанными в данной гарантии, если они не противоречат закону. Гарантийный талон не действителен без печати, подписи продавца, даты покупки.

# 6. СВИДЕТЕЛЬСТВО О ПРИЕМКЕ

Монтажный комплект состоящий унитаза настенного монтажа, оборудованного сиденьем с функцией биде и застенного модуля со смывным бачком объемом 6 литров модели TECEspring (арт. S955797), изготовлен и принят в соответствии с требованиями действующей нормативной и технической документации, и признана годной для эксплуатации.

Дата производства

Заместитель генерального
директора ООО «TECE Системс»



Овчинников В.В.

# 7. СВИДЕТЕЛЬСТВО ОБ УПАКОВЫВАНИИ

Монтажный комплект состоящий унитаза настенного монтажа, оборудованного сиденьем с функцией биде и застенного модуля со смывным бачком объемом 6 литров модели TECEspring арт. S955797 упакован компанией Xiamen R&T Plumbing Technology Co., Ltd согласно требованиям, предусмотренным в ГОСТ 23088-80 и в Техническом регламенте Таможенного союза ТР ТС 005/2011 «О безопасности упаковки» (утв. Решением Комиссии Таможенного союза от 16 августа 2011 г. N° 769).

(Подпись) (Расшифровка подписи)

# 8. СВЕДЕНИЯ ОБ УТИЛИЗАЦИИ

**8.1** При утилизации должны соблюдаться требования по охране природы согласно Сан-ПиН 2.1.3684-21, СП 2.1.7.1386-03 и Федеральному закону от 10 января 2002 г. N° 7-ФЗ «Об охране окружающей среды».

**8.2** Монтажный комплект состоящий унитаза настенного монтажа, оборудованного сиденьем с функцией биде и застенного модуля со смывным бачком объемом 6 литров модели TECEspring арт. S955797 относится классу опасности III по «Критериям отнесения отходов к I-V классам опасности по степени негативного воздействия на окружающую среду» (утв. приказом Минприроды России от 4 декабря 2014 г. N° 536) и Приказу Федеральной службы по надзору в сфере природопользования от 22.05.2017 N° 242 «Об утверждении Федерального классификационного каталога отходов».

**8.3** Требования к безопасному хранению перед утилизацией – по ГОСТ Р 55838-2013.

**8.4** Изделие не содержит опасных и вредных для здоровья человека веществ, которые могут выделяться в процессе эксплуатации в течение срока службы изделия при соблюдении правил его эксплуатации.

**8.4** После окончания срока службы изделие не представляет опасности для жизни и здоровья людей. Изделие необходимо утилизировать согласно требованиям законодательства территории реализации.

# ГАРАНТИЙНЫЙ ТАЛОН

К накладной (чеку) № ..... от «_____» _____ 20___г.

Монтажный комплект из унитаза оборудованного сиденьем с функцией биде и застенного модуля со смывным бачком объемом 6 литров модели TECEspring Smart L, арт. S955797.

Гарантийный срок с даты продажи на:
- Неподвижные части – 10 лет.
- Подвижные части и запорно-регулировочную арматуру, крышку и сиденье унитаза, электрооборудование и автоматику – 2 года.
- Керамику чаши унитаза – 10 лет.

Претензии по качеству товара принимаются по адресу:
ООО «TECE Системс»
Адрес: 143405, Россия, Московская область, г.о. Красногорск, д. Гольево, ул. Центральная, влд. 6Б
Тел./факс: +7 (495) 988-07-94
Эл. почта: info@tece.ru
Веб-сайт: www.tece.ru

# С УСЛОВИЯМИ ГАРАНТИИ, ПРАВИЛАМИ УСТАНОВКИ И ЭКСПЛУАТАЦИИ ОЗНАКОМЛЕН

Покупатель (Ф.И.О., подпись) .....

Продавец (Ф.И.О., подпись) .....

Штамп или печать торгующей организации

Дата продажи .....

# ОСОБЫЕ ОТМЕТКИ

Импортер ООО «ТЕСЕ Системс»
Россия, 121309, Москва, а/я 21
Тел. 8 800 333 83 23

09_2029