СУНЕРЖА®

ДИЗАЙН-РАДИАТОРЫ ИЗ НЕРЖАВЕЮЩЕЙ СТАЛИ

ТЕХНИЧЕСКИЙ ПАСПОРТ

Полотенцесушитель электрический бытовой ЭПС
ТУ 27.51.26-003-74782633-2019
Модель «Аскет»

Изготовитель: ООО «Кубатура»
195030, Россия, г. Санкт-Петербург, ул. Коммуны, 67
www.sunerzha.com

290322

1. Общие указания

1.1. Полотенцесушитель электрический бытовой ЭПС предназначен для сушки текстильных изделий и устанавливается в ванных комнатах, кухнях, туалетах, прихожих и подсобных помещениях.

1.2. Изделие расчитано на эксплуатацию при напряжении от 198 до 220 В переменного тока частотой 50 Гц.

Аскет

2. Технические характеристики

2.1. Изделие изготовлено из нержавеющей стали.

2.2. Технические данные:

– Номинальное напряжение ..... 220 В

– Мощность ..... 32 W

– Род тока ..... переменный

– Режим работы ..... постоянный

– Класс защиты от поражения эл. током ..... I класс

– Степень защиты IP54

– Время разогрева, не более ..... 30 мин.

– Масса нагрузки на полотенцесушитель не более ..... 5 кг.

2.3. Температура наружной поверхности полотенцесушителя в рабочем режиме, при температуре окружающего воздуха 20°С и при номинальном напряжении ..... t=55°С±10%

2.4. Кабель нагревательный длиной в соответствии с типоразмером ЭПС.

ВНИМАНИЕ! Полотенцесушитель не рассчитан на использование в качестве обогревателя помещений.

3. Комплектация

3.1. Полотенцесушитель ..... 1 шт.

3.2. Кронштейн телескопический ..... 1 к-т

3.3. Метизы: Саморез+дюбель ..... 1 к-т

3.4. Опорный диск ..... 1 шт.

3.5. Клеммная колодока ..... 3 шт.

3.6. Заглушка пластиковая ..... 1 шт.

3.7. Ключ ШГ №2,5 ..... 1 шт.

3.8. Паспорт ..... 1 шт.

Полотенцесушитель упакован в полиэтиленовый пакет и коробку из гофрокартона.

4. Установка и подключение

4.1. Подключение к настенной электрической розетке.

4.1.1. Произвести «примерочный» монтаж полотенцесушителя для точной разметки точек крепежа.

4.1.2. Сделать метки на стене.

4.1.3. В полученных метках (п. 4.1.2.) сделать отверстия диаметром 6 мм и произвести монтаж кронштейнов ЭПС и внутреннего опорного диска коробки подключения (рис. 1) с помощью саморезов и дюбелей.

ВНИМАНИЕ! Опорный диск необходимо монтировать к стене плоскостью меньшего диаметра.
При заключительной установке полотенцесушителя коробка скрытого подключения будет фиксироватьс за опорный диск стопорными винтами (рис. 1 «* Монтаж опорного диска»).

4.1.4. Произвести герметизацию шва силиконовым герметиком по контуру примыкания коробки и стены (рис. 1 «14»).

4.1.5. Произвести установку полотенцесушителя, используя стопорные винты.

4.1.6. Подключить ЭПС к электросети используя витой кабель с вилкой.

4.2. Подключение через скрытую проводку.

4.2.1. Для монтажа через скрытую проводку производитель рекомендует придерживаться следующих требований: кабель для подключения должен быть медным и сечением 3×1.5 мм².

4.2.2. При подключении через скрытую проводку необходимо отсоединить витой кабель от клеммной колодки (рис. 2 «9»).

4.2.3. Установить круглую заглушку на нижней стороне коробки скрытого подключения вместо заглушки с отверстием (рис. 2 «10»).

4.2.4. Произвести «черновой» монтаж полотенцесушителя, используя стопорные винты (рис. 4 «7»).

4.2.5. Соединить провода полотенцесушителя с проводом из стены с помощью клеммных колодок (рис. 3).

4.2.6. Провод заземления модуля имеет желто-зеленый цвет и желтый клеммник (рис. 3 «13») фаза (L) - черный цвет и черный клеммник (рис. 3«11»), ноль (N) - синий цвет и синий клеммник (рис. 3 «12»).

4.2.7. Заправить провода в коробку скрытого подключения (рис. 4).

4.2.8. Для повышения степени защиты произвести герметизацию шва силиконовым герметиком по контуру примыкания коробки скрытого подключения и стены (рис. 4 «14»).

4.2.9. Прижать до упора весь полотенцесушитель к стене и с усилием зафиксировать стопорные винты в кронштейнах.

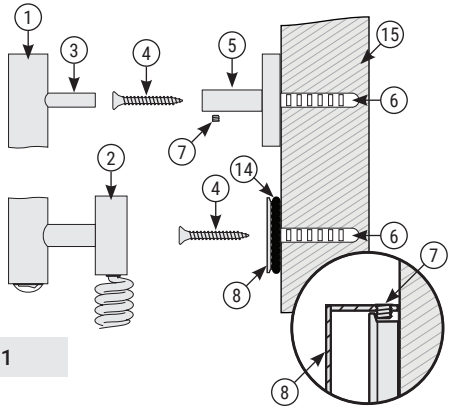

Рис.1

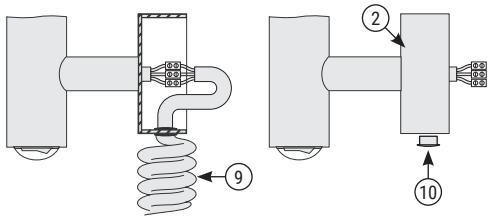

Рис.2

* Монтаж опорного диска

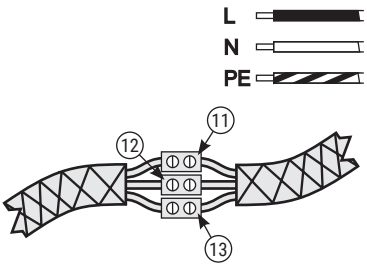

Рис.3

1) Полотенцесушитель
2) Коробка скрытого подключения
3) Шпилька кронштейна
4) Саморез
5) Корпус кронштейна
6) Дюбель
7) Стопорный винт
8) Опорный диск
9) Витой кабель
10) Заглушка
11) Фаза (L), черный клеммник
12) Ноль (N), синий клеммник
13) Заземление (PE), желтый клеммник
14) Силиконовый герметик
15) Стена

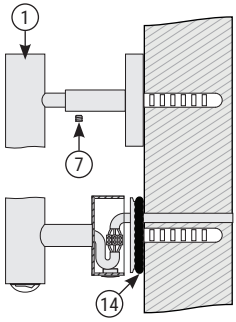

Рис.4

5. Правила эксплуатации и требования безопасности

5.1. Полотенцесушитель должен подключаться к электросети, имеющей заземление.

5.2. Перед включением в сеть убедитесь в исправности шнура и вилки.

5.3. Не погружать в воду полотенцесушитель и не прикасаться к вилке влажными руками.

5.4. После окончания работы полотенцесушитель отключить от электросети.

5.5. Запрещается переносить полотенцесушитель за электрический шнур.

5.6. Запрещается отключать полотенцесушитель от электросети, дергая за шнур, включение/выключение производится кнопкой-индикатором, расположенной в торцевой части изделия.

5.7. Не следует облокачиваться на полотенцесушитель или держаться за него.

5.8. Запрещается использование не по назначению и разбирать полотенцесушитель.

5.9. Исключить возможность доступа к полотенцесушителю детей, так как при продолжительном контакте с кожей возможны ожоги.

5.11. Особое внимание необходимо уделить уходу за изделием. Требуется исключить использование всех видов абразивных материалов, таких как: **металлические мочалки**, **губки грубой текстуры**, **чистящие порошки и другие средства**, способные оставить царапины на поверхности изделия. Особенно следует избегать моющих средств, содержащих следующие вещества: **соляную кислоту**, **фосфорную кислоту**, **уксусную кислоту**, **хлор**. **Хлорид алюминия**, входящий в состав антиперспирантов, при попадании на поверхность изделия также может вызвать изменение цвета изделия. Для ухода за изделием производитель рекомендует применять мягкую ткань, смоченную в мыльном растворе на основе средства для мытья посуды.

6. Гарантийные обязательства

6.1. Предприятие-изготовитель гарантирует работоспособность изделия в течение **24 месяца** со дня продажи, при условии соблюдения правил установки и подключения, требований безопасности, указаний по эксплуатации, а также условий транспортировки.

6.2. Полотенцесушитель, вышедший из строя в течение гарантийного срока, подлежит ремонту по гарантии. При сдаче прибора в гарантийный ремонт необходим паспорт изделия с отметкой о дате продажи.

6.3. Монтаж полотенцесушителя через модуль скрытого подключения должен производить квалифицированный электрик с группой допуска по электробезопасности **не ниже III**. По окончании монтажа электрик должен составить акт выполненных работ. **Без акта выполненных работ гарантия не действительна**.

7. Свидетельство о приемке

7.1. Полотенцесушитель бытовой соответствует требованиям технических условий

ТУ 27.51.26-003-74782633-2019 и признан годным к эксплуатации.

7.2. Производитель оставляет за собой право вносить изменения в изделие без указания в паспорте.

Штамп ОТК **Дата выпуска:«_____» _____20___г.**

С правилами монтажа и эксплуатации ознакомлен. С гарантийными обязательствами производителя согласен. К внешнему виду и комплектации изделия претензий не имею.

Артикул изделия:_____ Дата продажи: «_____»_____ 20___г.

Покупатель: _____ подпись _____ФИО

Продавец: _____ подпись _____ФИО

СУНЕРЖА®
ДИЗАЙН-РАДИАТОРЫ ИЗ НЕРЖАВЕЮЩЕЙ СТАЛИ

Изготовитель: ООО «Кубатура»
195030, Россия, г. Санкт-Петербург, ул. Коммуны, 67
www.sunerzha.com

EAC