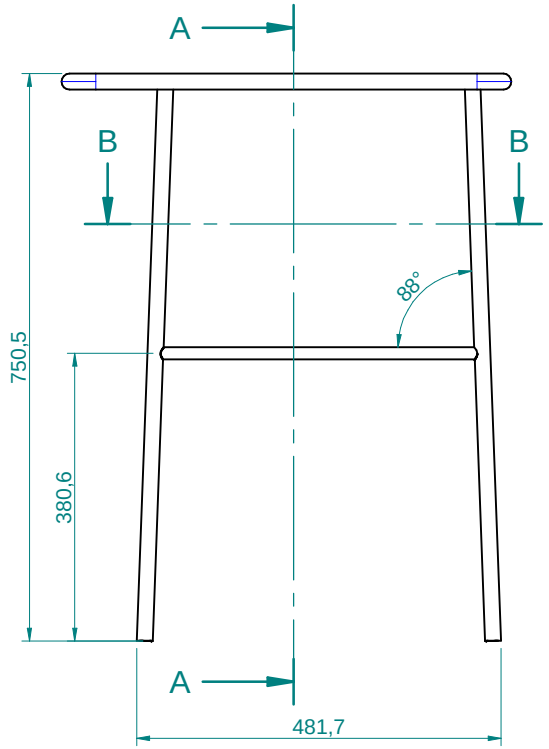

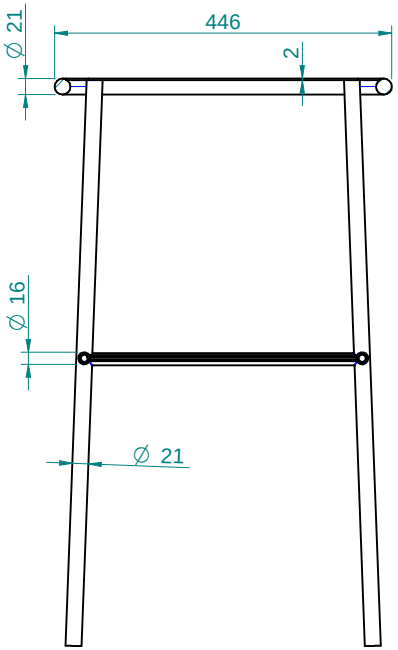

SEZIONE A-A

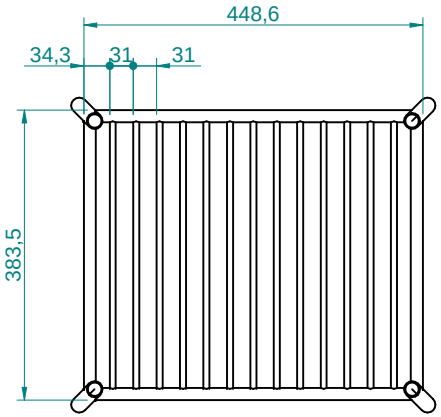

SEZIONE B-B

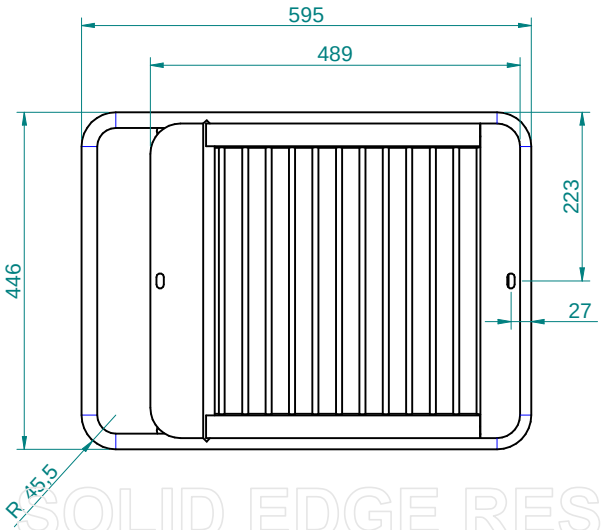

Tolleranza ± 5%
Tolerance ± 5%

3				
2				
1				
I.D.R.	DESCRIZIONE		DATA	FIRMA

SCARABEO
SCARABEO CERAMICHE SRL
ROMA - ITALY

Documento riservato a termini di legge con divieto di riproduzione o di renderlo comunque noto a terzi senza autorizzazione scritta

MATERIALE			NOTE	SCALA
				1 : 8
DATA 10/07/14	DISEGNATO i.fialdini	TOLL. GENER. ±5 %	CODICE 6005	REV.
DENOMINAZIONE Consolle Fuji				FOGLIO 1 / 1

SOLID EDGE RESELLER COPY