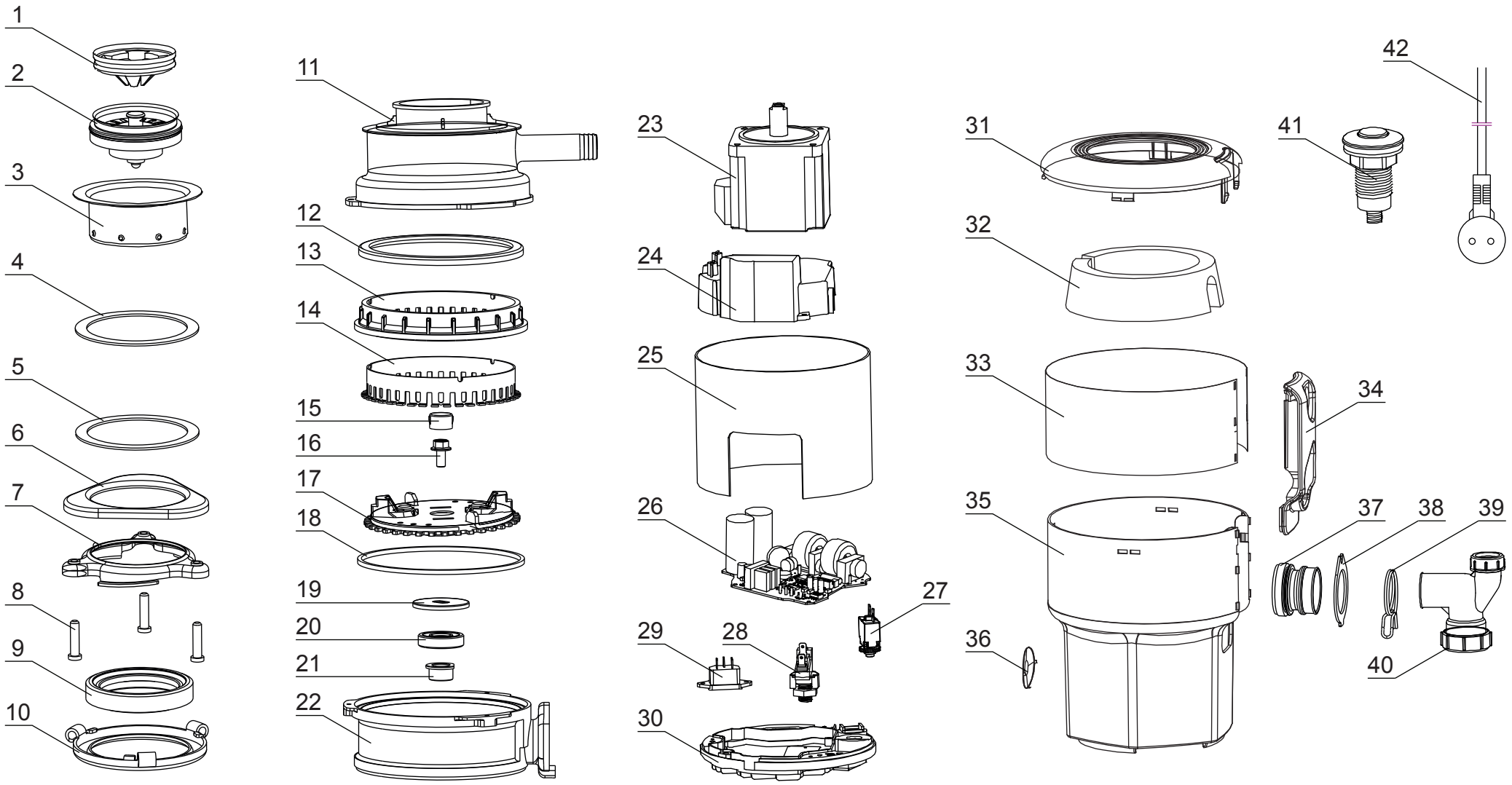

STATUS® POWER TOOLS Действительно с 01.08.2016	Измельчитель пищевых отходов	PREMIUM 400

Номер на схеме	Наименование детали	Код	Кол-во шт/изд
001	Резиновый экран	2981050010301	1
002	Фильтрующая сетка с пробкой	2981050020301	1
003	Фланец мойки	2981050030301	1
004	Прокладка резиновая	2981050040301	1
005	Прокладка	2981050050301	2
006	Опорное кольцо	2981050060301	1
007	Монтажное кольцо	2981050070301	1
008	Шпилька	2981050081201	3
009	Установочная прокладка	2981050090301	1
010	Нижнее монтажное кольцо	2981050100301	1
011	Измельчительная камера	2981050110301	1
012	Прокладка резиновая верхняя	2981050121201	1
013	Измельчительное кольцо внешнее	2981050130301	1
014	Измельчительное кольцо	2981050140301	1
015	Заглушка	2981050150301	1
016	Болт М8	2981050161201	1
017	Измельчительный диск	2981050170601	1
018	Прокладка резиновая нижняя	2981050180301	1
019	Крышка подшипника	2981050191001	1
020	Сальник	2981050200301	1
021	Подшипник	2981050211001	1
022	Сливная камера	2981050220301	1
023	Двигатель	2981050230101	1
024	Кожух электросхемы	2981050240301	1
025	Камера двигателя	2981050250301	1
026	Электросхема управляющая	2981050260401	1
027	Предохранитель 4 А	2981050270401	1
028	Пневмовыключатель	2981050280401	1
029	Разъем сетевого кабеля	2981050291101	1
030	Крышка камеры двигателя	2981050300301	1
031	Крышка шумоизоляционного	2981050310301	1
032	Шумоизоляционный материал	2981050321401	1
033	Декоративная накладка	2981050330301	1
034	Декоративная панель	2981050340301	1
035	Шумоизоляционный корпус	2981050350301	1
036	Декоративный шильд	2981050360301	1
037	Антивибрационная трубка	2981050370301	1
038	Фиксатор антивибрац. трубки	2981050380301	1
039	Пружинный хомут	2981050391801	1
040	Сливная трубка в сборе	2981050401801	1
041	Кнопка пневмовыключателя	2981050411801	1
042	Сетевой кабель	2981050421101	1

STATUS® POWER TOOLS

Действительно с 01.08.2016

Измельчитель пищевых отходов

PREMIUM 400