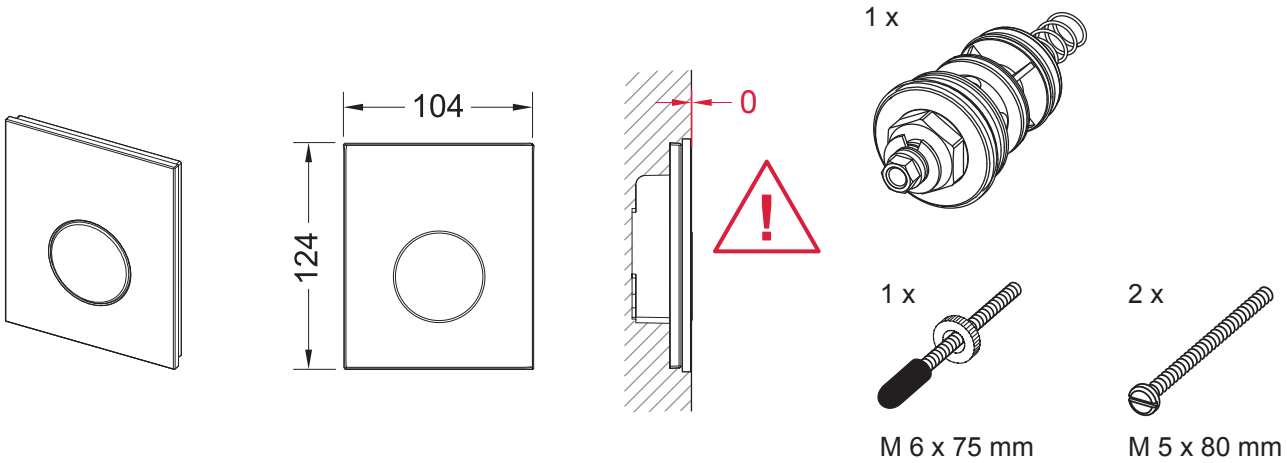
104
124
0
1 x
1 x
2 x
M 6 x 75 mm
M 5 x 80 mm

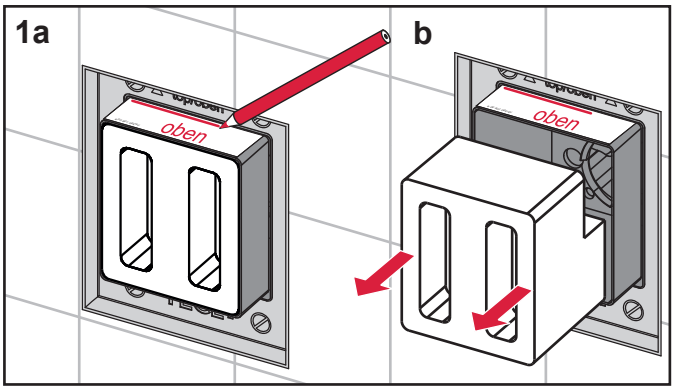
1a
b
oben
oben

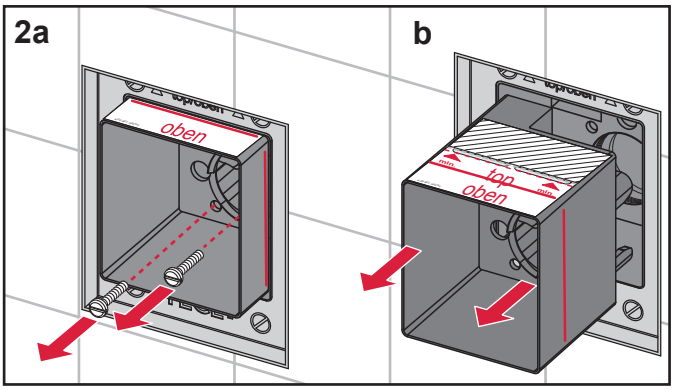
2a
b
oben
top
oben

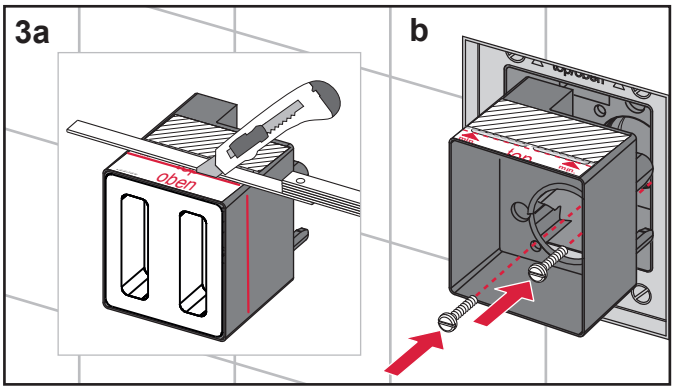
3a
b
oben

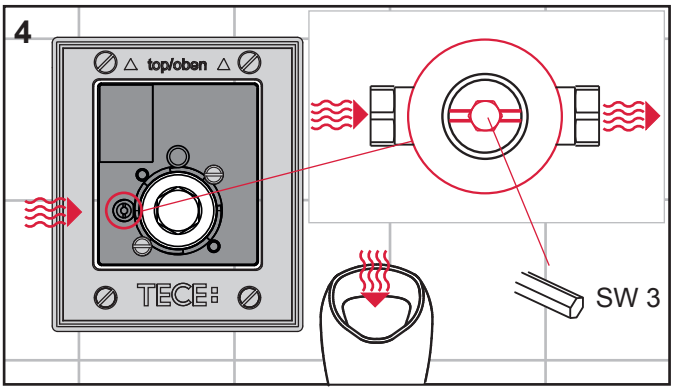
4
top/oben
TECE
SW 3

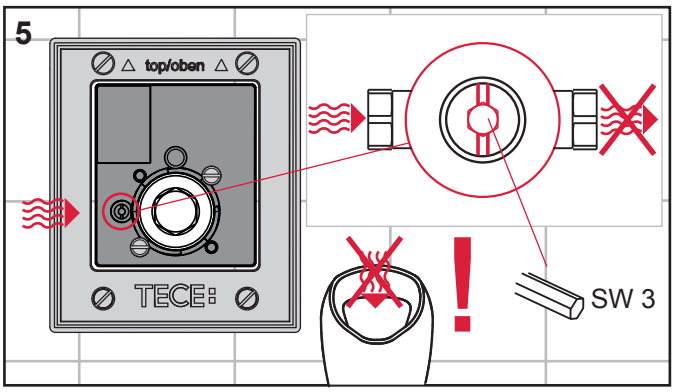
5
top/oben
TECE
!
SW 3

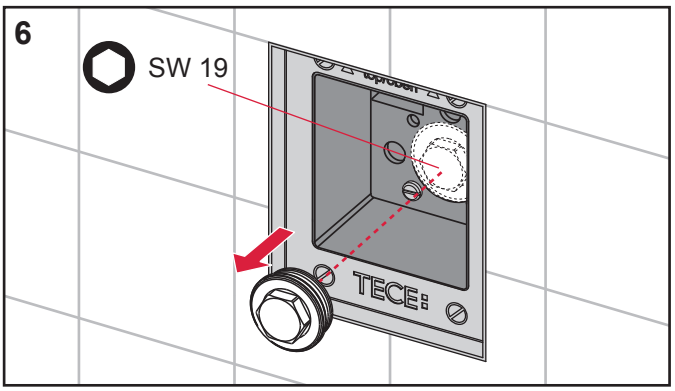
6
SW 19
TECE

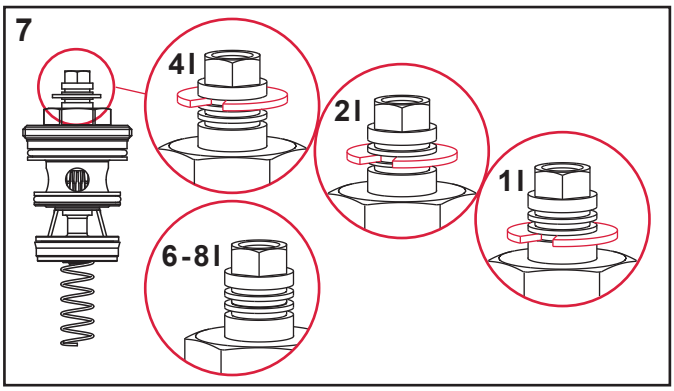

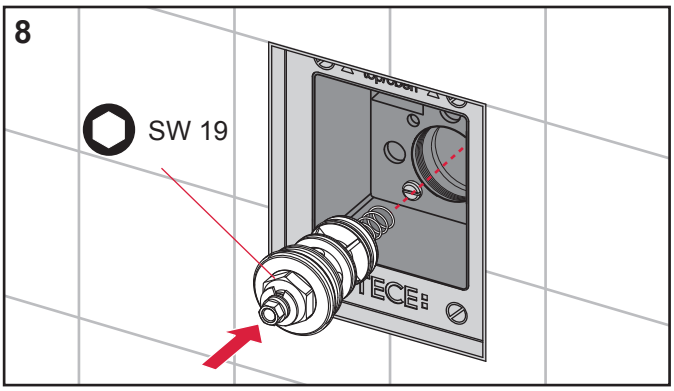

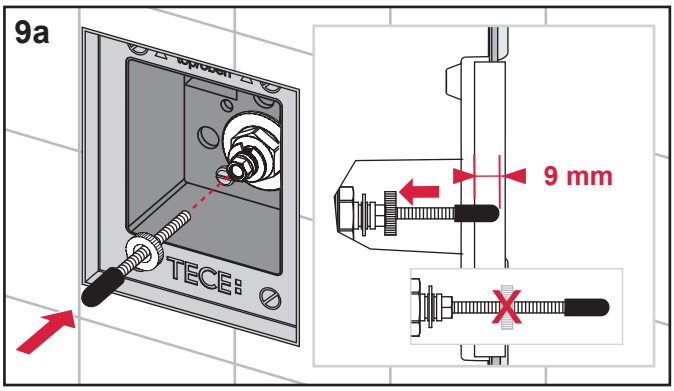

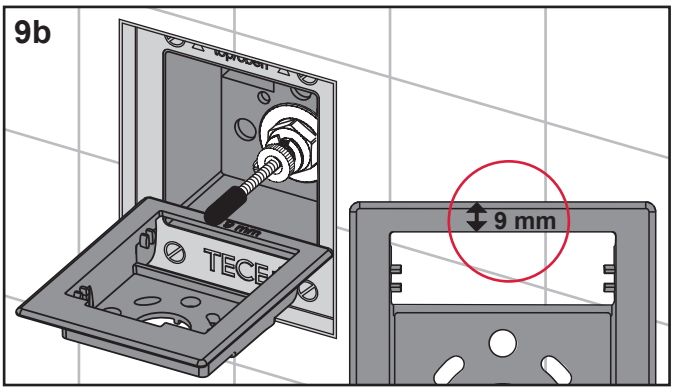

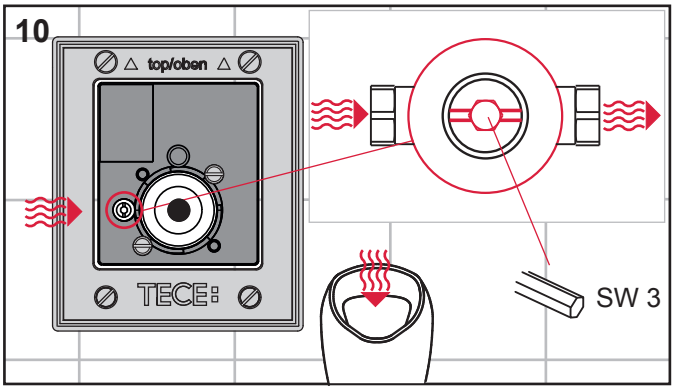

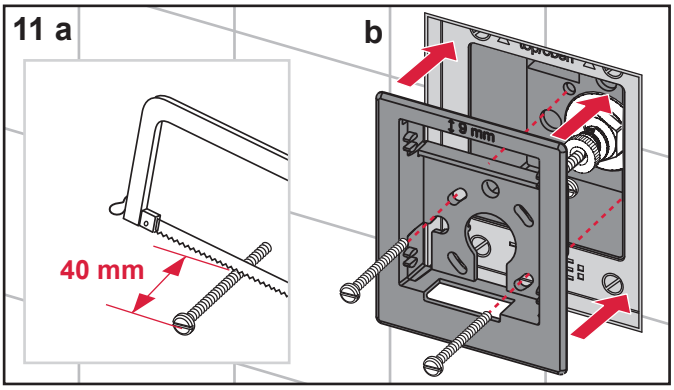

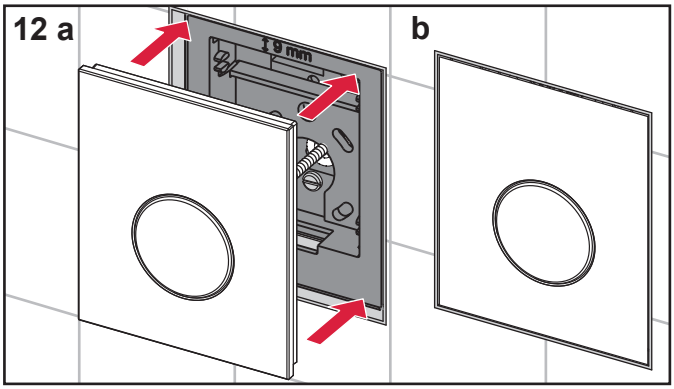

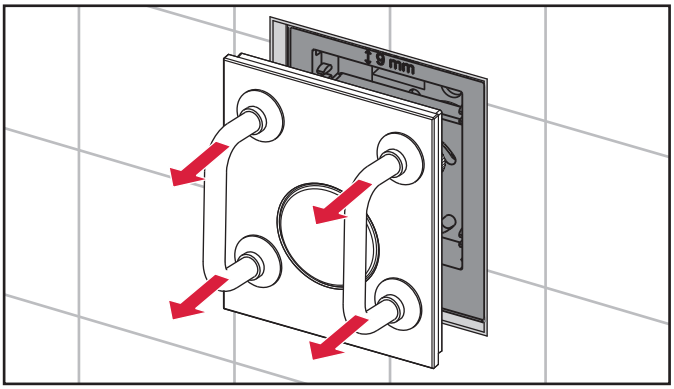

SP430 028 00 c